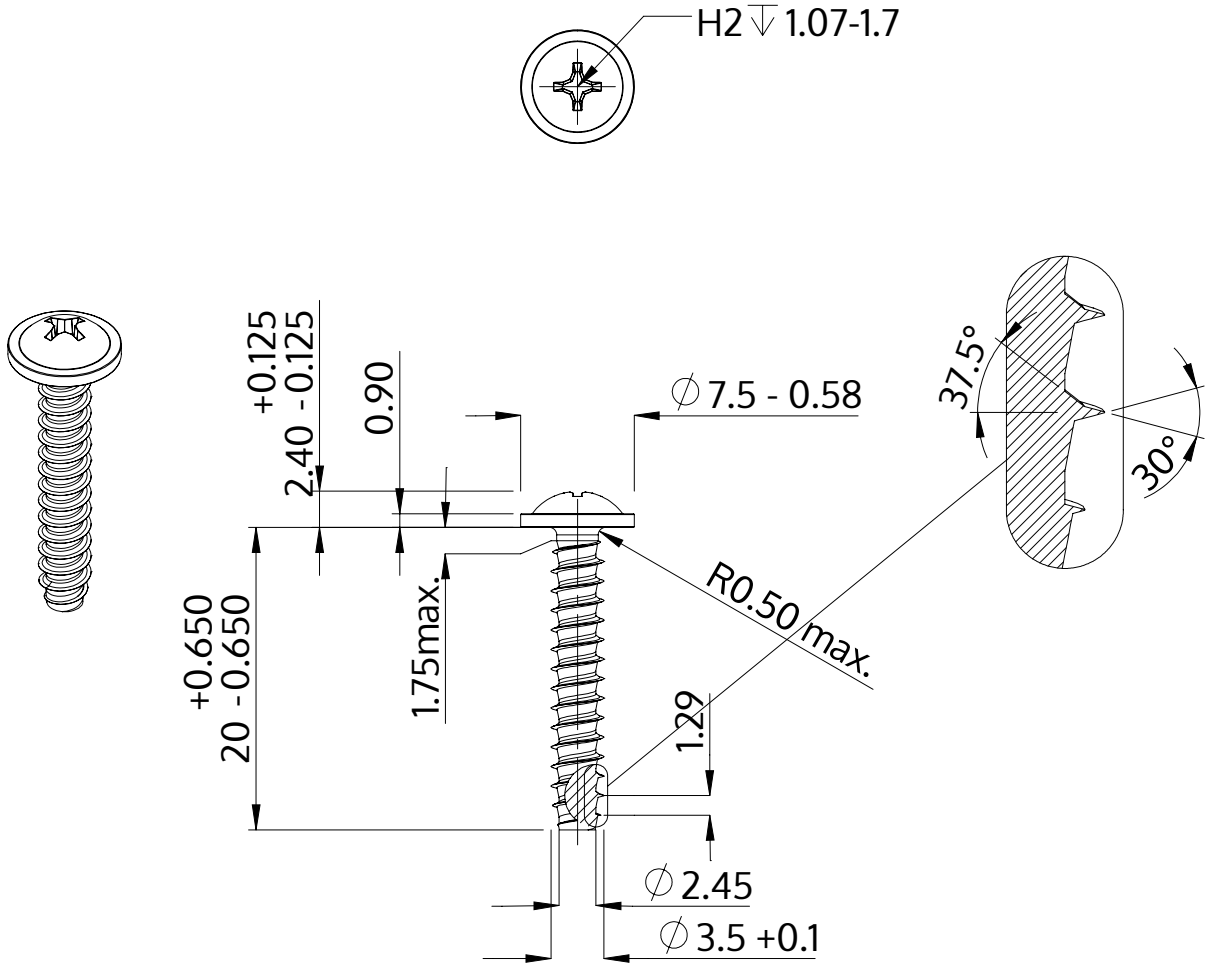

Açıklaması	STP31 3.5x20.0 - H2
Malzeme	Paslanmaz Çelik A4
Kaplama	Parlak, cilalanmış ve pasifleştirilmiştir
Ağırlık	1.374 kg / 1000 Adet

SCREWERK	**STP310350200C**	
Metrik çizim A4	Ölçeklendirme 2:1	2024-10