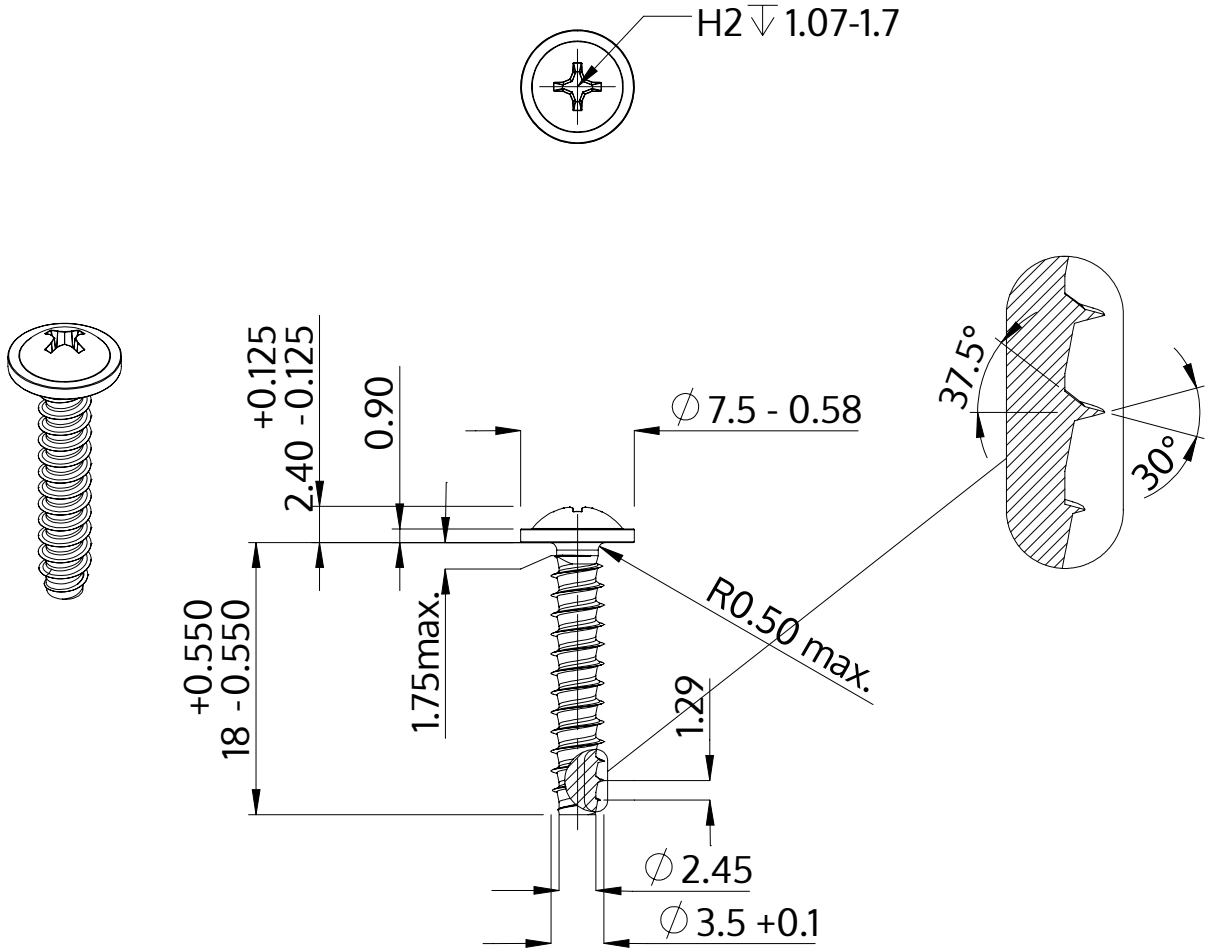

Beschrijving	STP31 3.5x18.0 - H2
Materiaal	roestvrij staal A2
Oppervlak	blank, geetst en gepassieveerd
Gewicht	1.279 kg / 1000 stuk

SCREWERK	**STP310350180E**	
Metrische tekening A4	Schaal None:1	2024-04