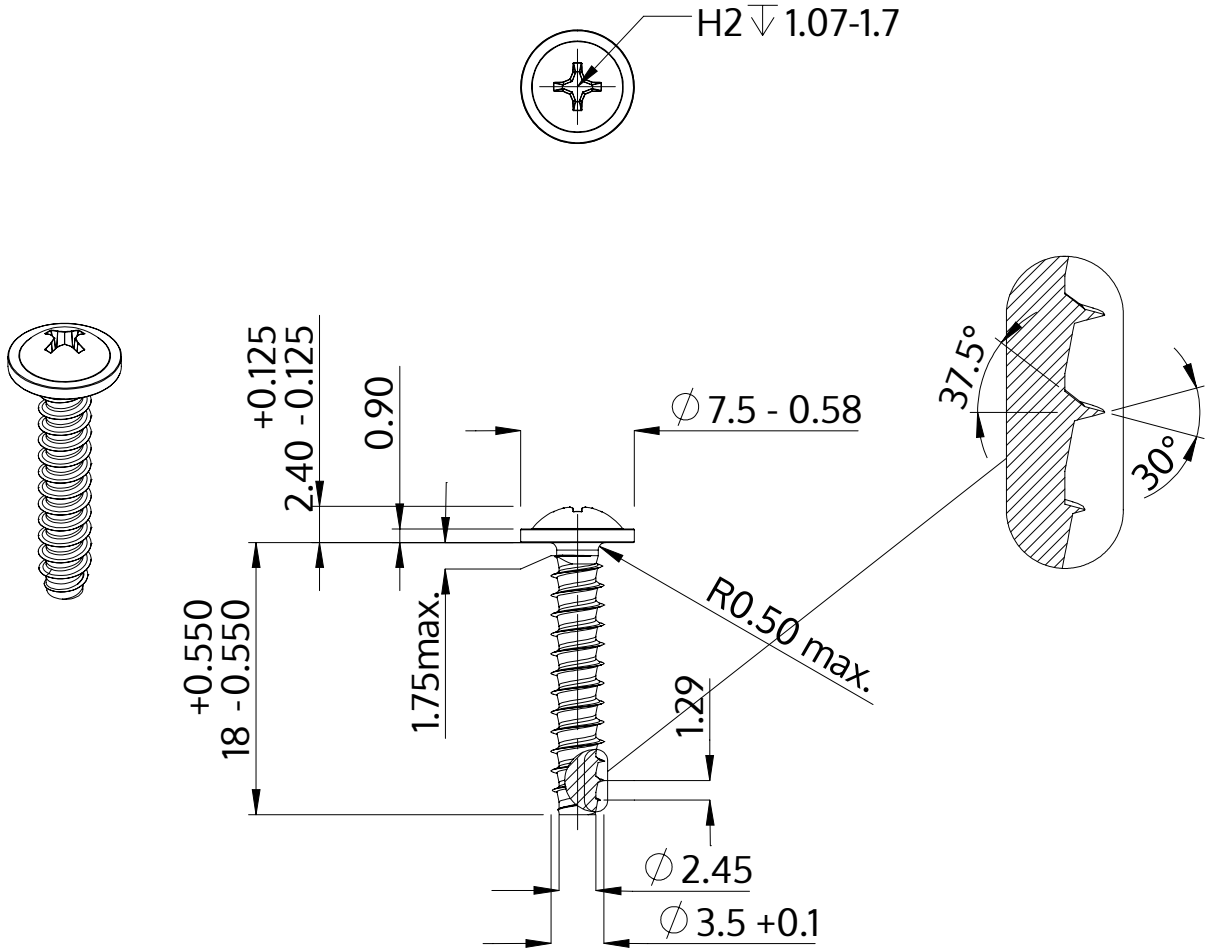

Beschreibung	STP31 3.5x18.0 - H2
Werkstoff	Edelstahl A2
Oberfläche	blank, gebeizt und passiviert
Gewicht	1.279 kg / 1000 Stück

SCREWERK	**STP310350180E**	
Metrische Zeichnung A4	Skalierung 2:1	2024-10