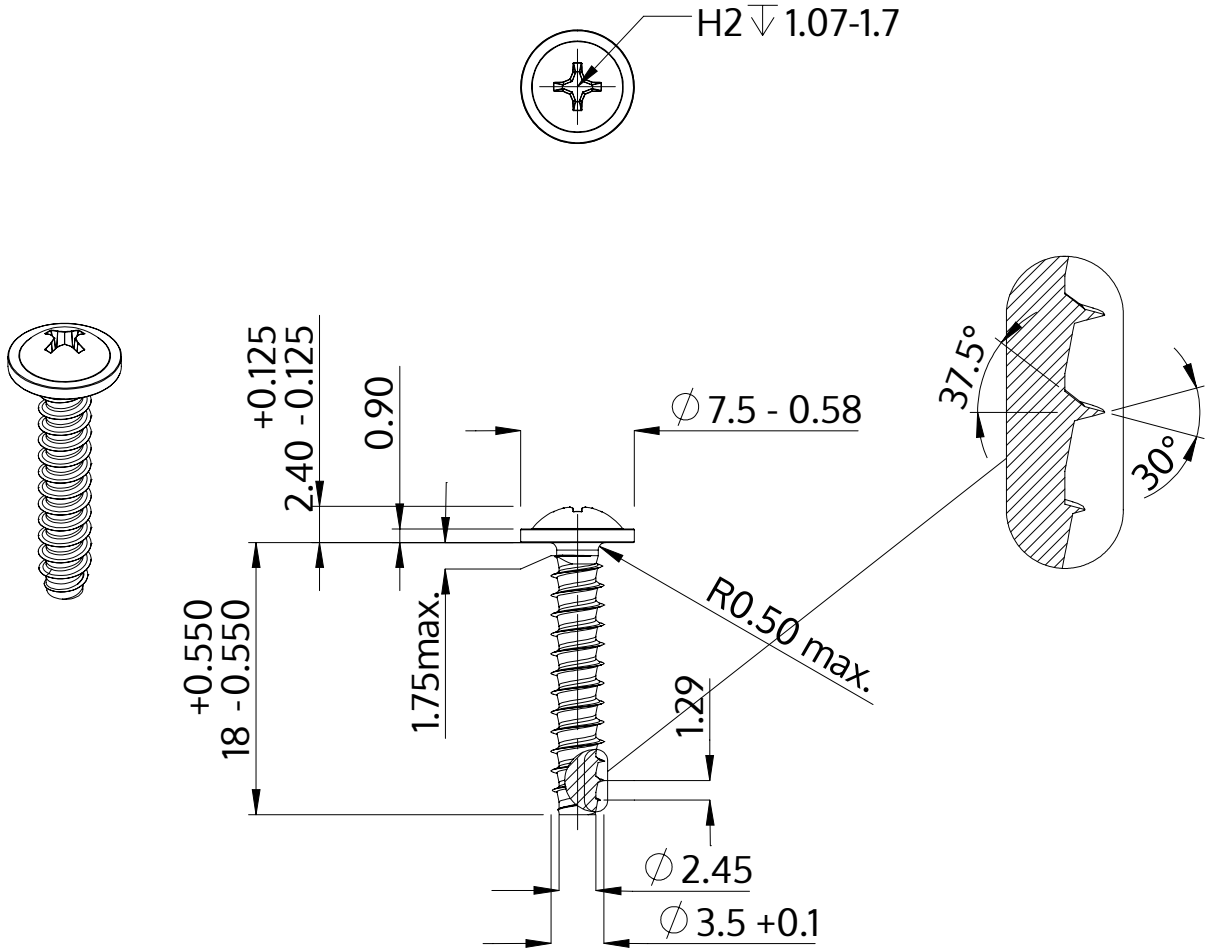

Beskrivelse	STP31 3.5x18.0 - H2
Materiale	Ædelstål A2
Overflade	blank, bejdset og passiveret
Vægt	1.279 kg / 1000 stykke

SCREWERK	**STP310350180E**	
Metrisk tegning A4	Skalering None:1	2024-04