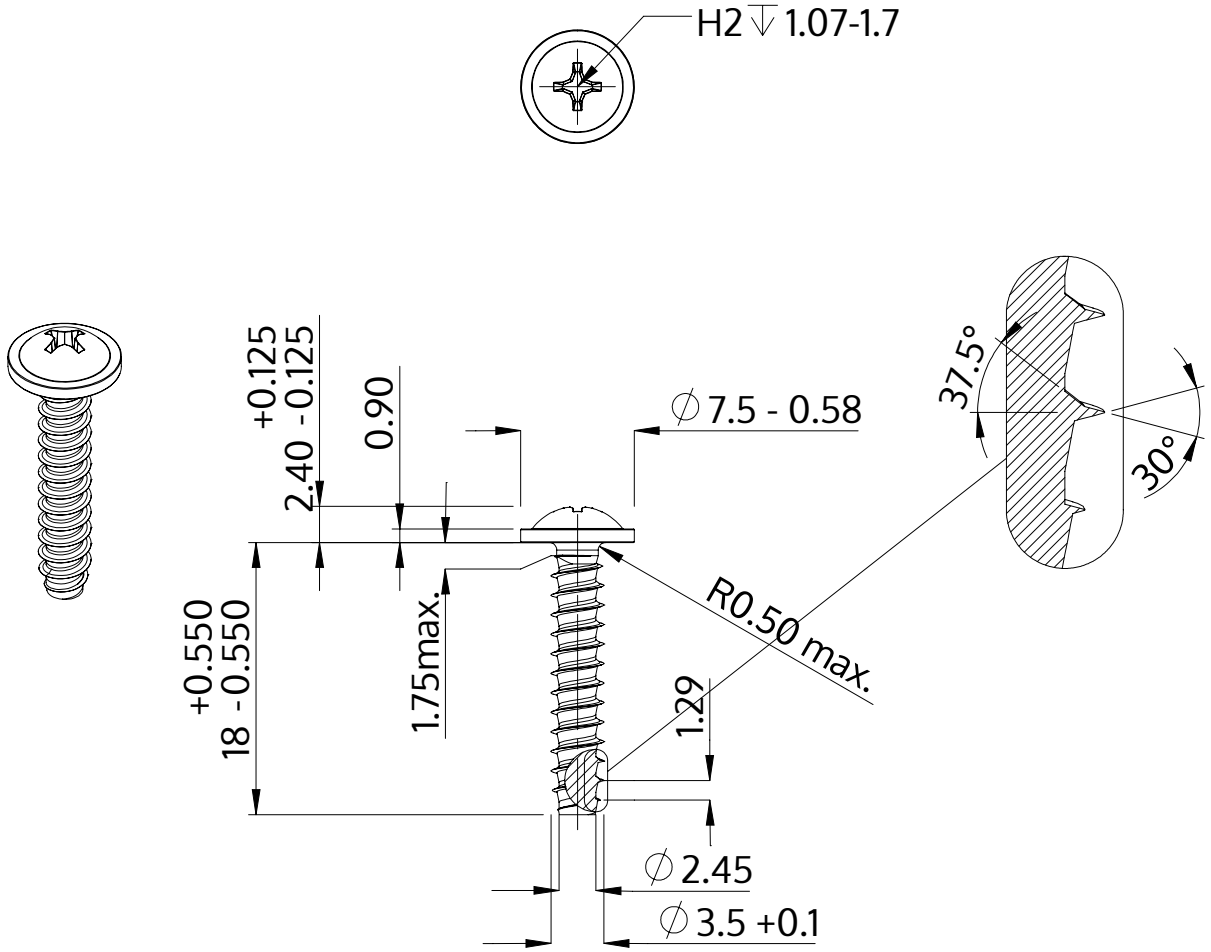

Beschreibung	STP31 3.5x18.0 - H2
Werkstoff	Edelstahl A4
Oberfläche	blank, gebeizt und passiviert
Gewicht	1.279 kg / 1000 Stück

SCREWERK	**STP310350180C**	
Metrische Zeichnung A4	Skalierung None:1	2024-04