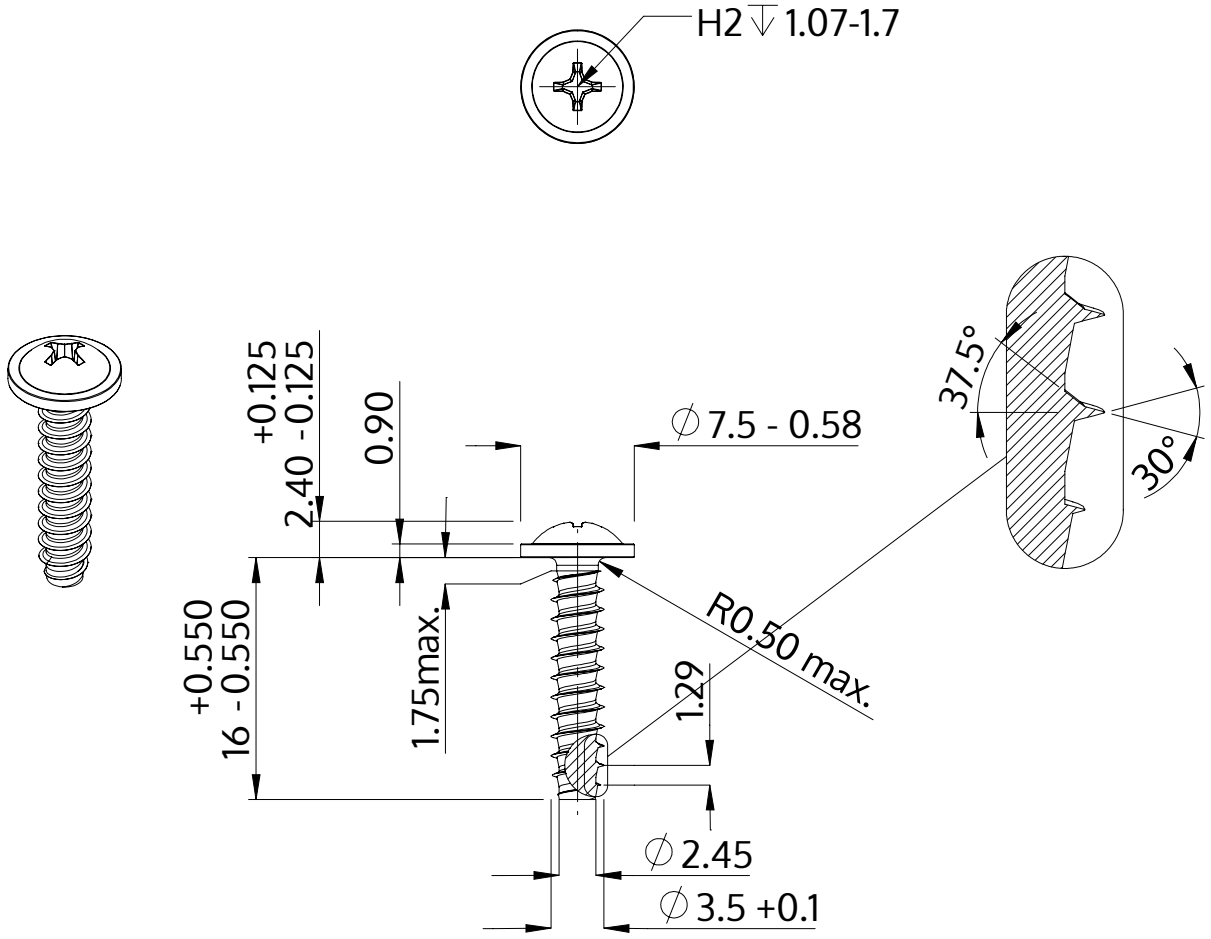

Açıklaması	STP31 3.5x16.0 - H2
Malzeme	Paslanmaz Çelik A2
Kaplama	Parlak, cilalanmış ve pasifleştirilmiştir
Ağırlık	1.185 kg / 1000 Adet

SCREWERK	**STP310350160E**	
Metrik çizim A4	Ölçeklendirme None:1	2024-04