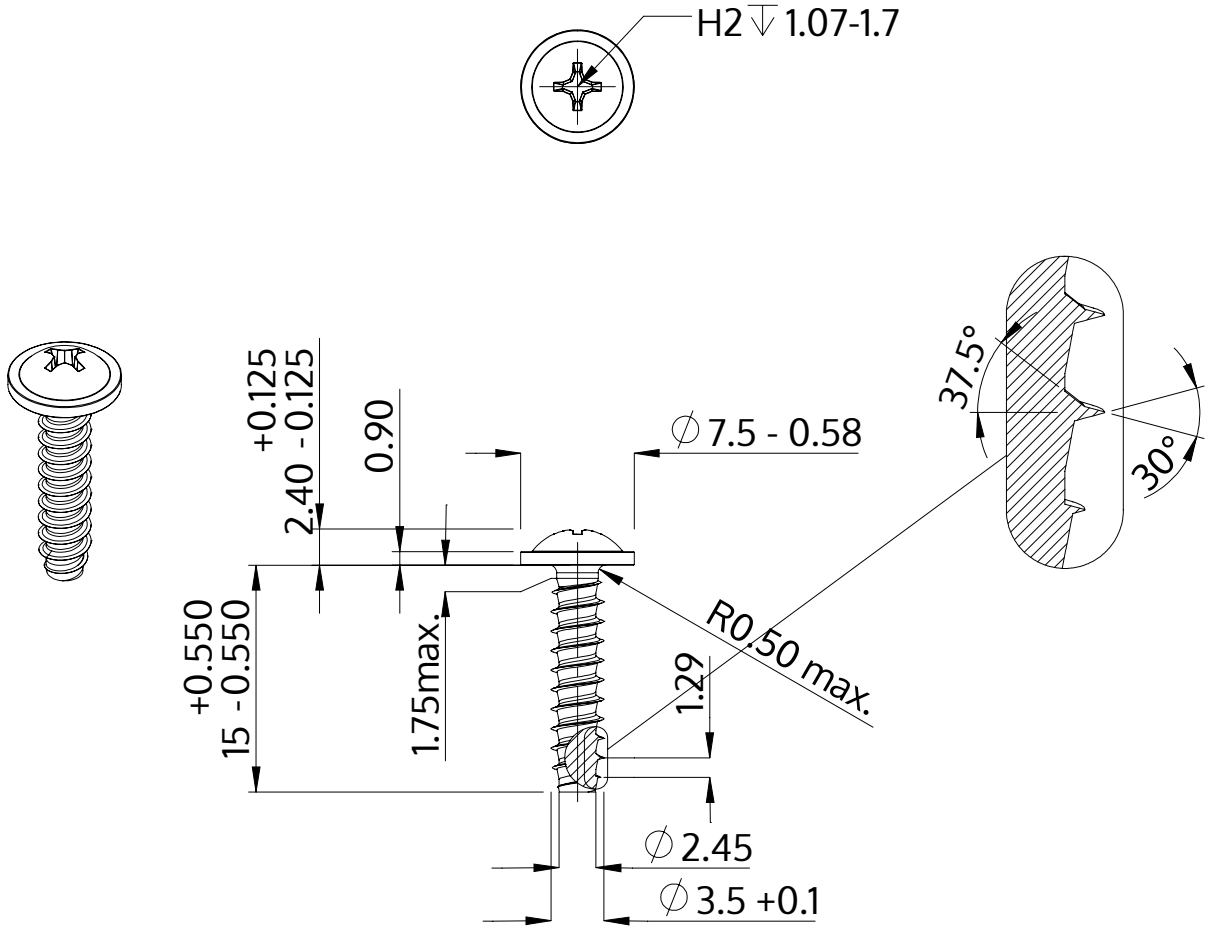

Beskrivelse	STP31 3.5x15.0 - H2
Materiale	Ædelstål A4
Overflade	blank, bejdset og passiveret
Vægt	1.137 kg / 1000 stykke

SCREWERK	**STP310350150C**	
Metrisk tegning A4	Skalering 2:1	2024-05