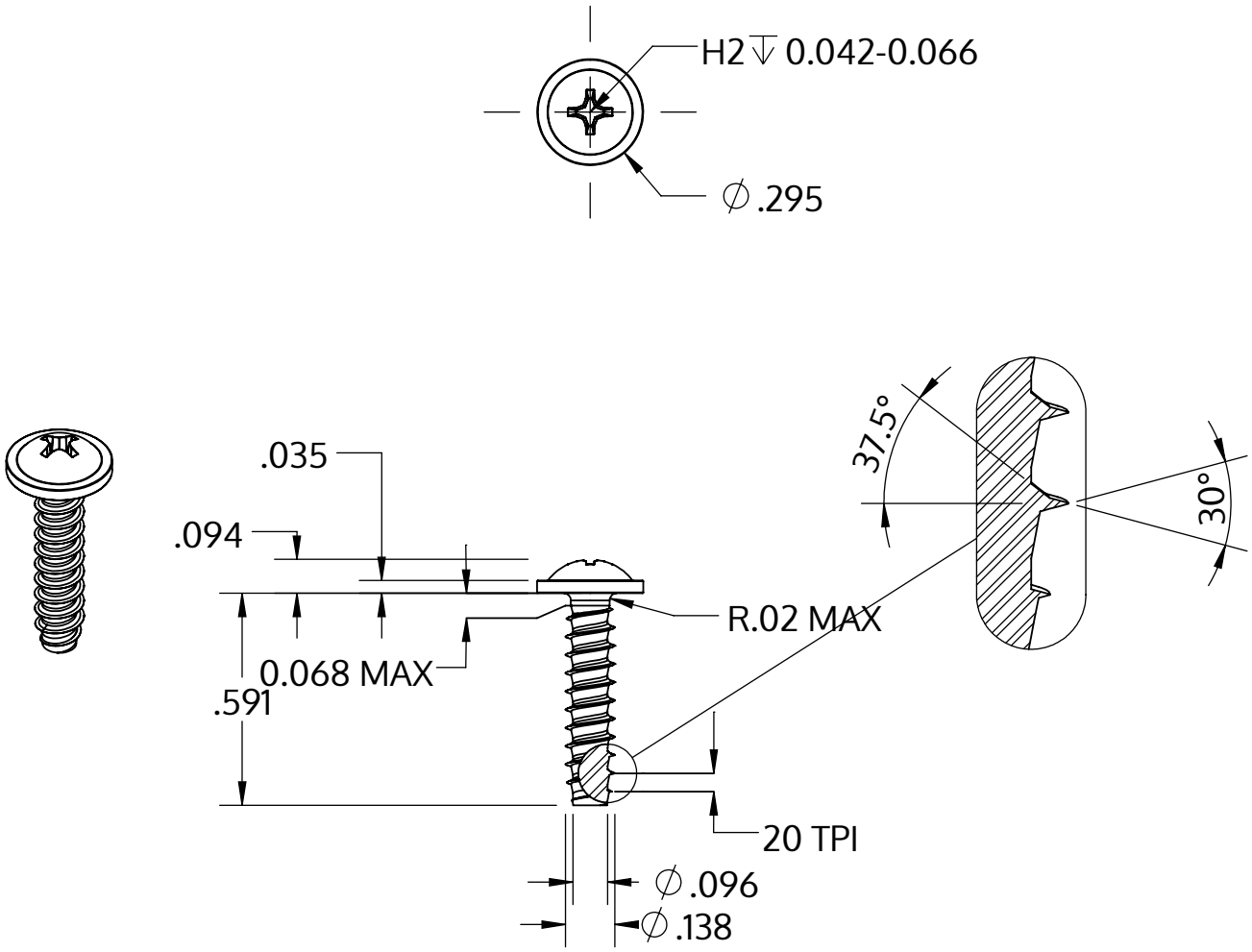

Metric size	M3.5 x 1.29 mm
US size (converted)	#6-20
	Tolerances [inch]
Length	+/- 0.021
Head diameter	+0 / -0.022
Head height	+/- 0.004
Thread diameter	+0.003 / -0

Açıklaması	STP31 3.5x15.0 - H2
Malzeme	Çelik, sertleştirilmiş
Kaplama	ZnNi siyah-pasifleştirilmiştir, temperlenmistir, kaplanmış
Ağırlık	1.137 kg / 1000 Adet

SCREWERK	**STP310350150B**	
_Zoll Zeichnung Größe A	Ölçeklendirme 2:1	2024-10