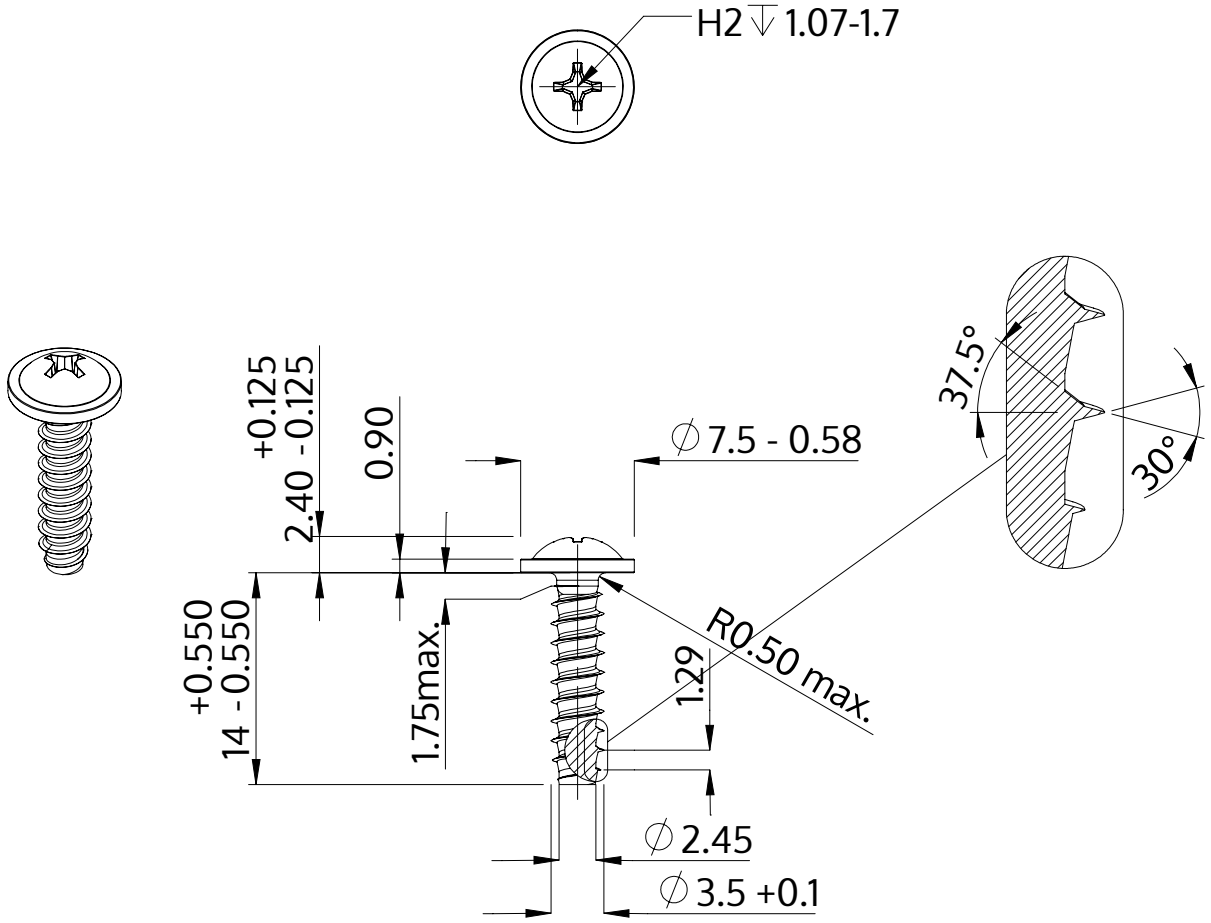

Описание	STP31 3.5x14.0 - H2
Материал	Нержавеющая сталь A2
Поверхность	Светлый отжиг и пассивация
Вес	1.090 kg / 1000 Штука

SCREWERK	**STP310350140E**	
Метрический чертеж A4	Шкала 2:1	2024-10