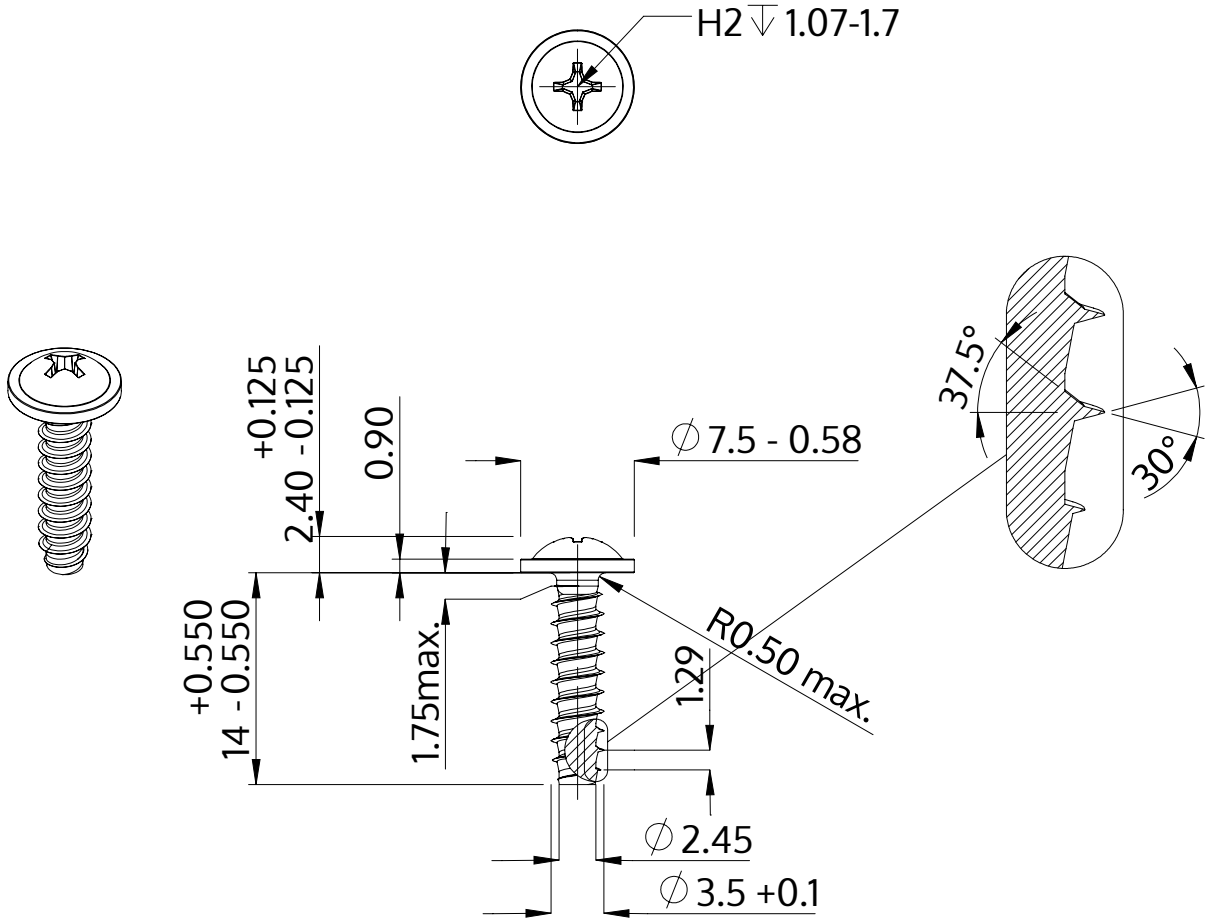

Description	STP31 3.5x14.0 - H2
Matière	acier inoxydable A2
Surface	brillant décapé et passivé
Poids	1.090 kg / 1000 Unité

SCREWERK	**STP310350140E**	
Dessin métrique A4	Redimensionner 2:1	2024-10