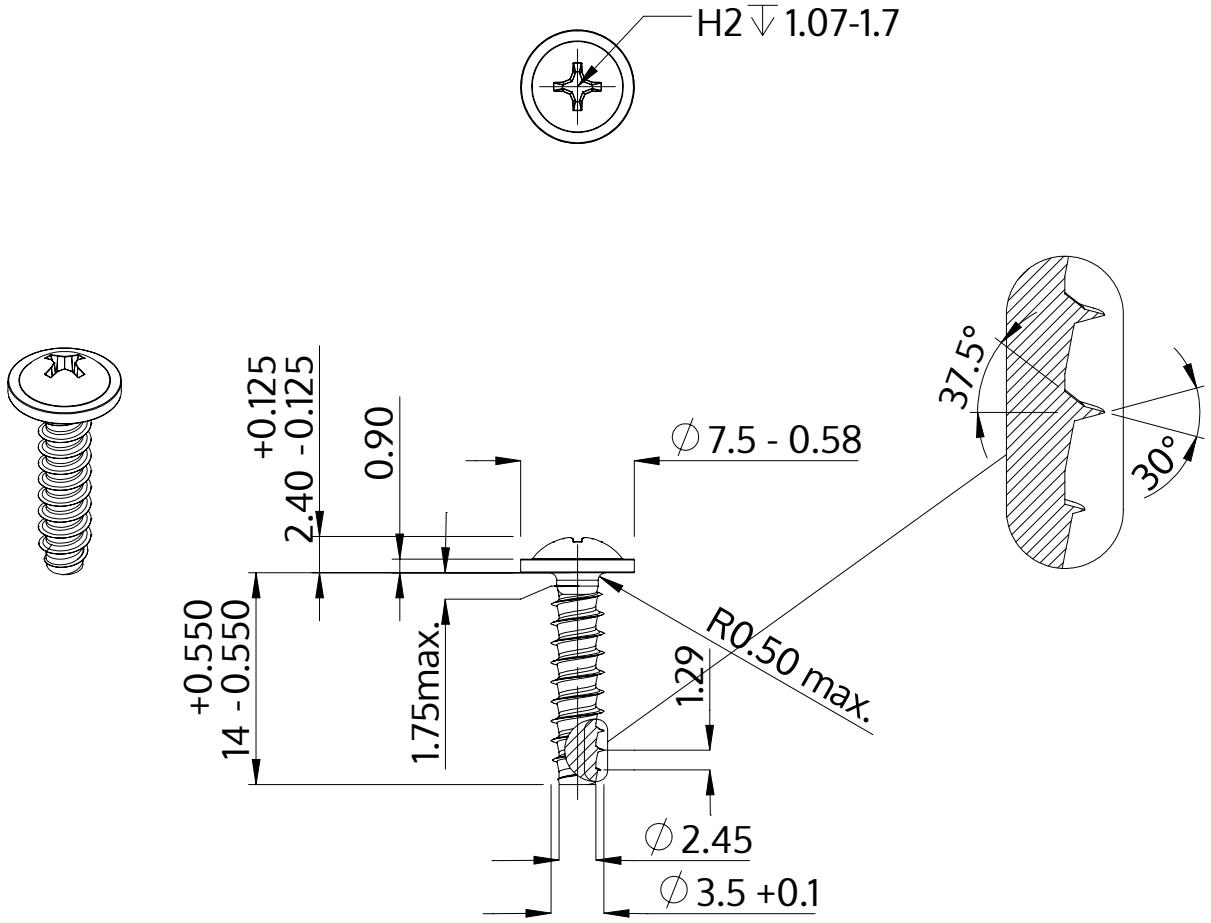

Descrizione	STP31 3.5x14.0 - H2
Materiale	acciaio inossidabile A4
Superficie	bianco-decapato e passivato
Peso	1.090 kg / 1000 pezzi

SCREWERK	**STP310350140C**	
Disegno metrico A4	Scala 2:1	2024-10