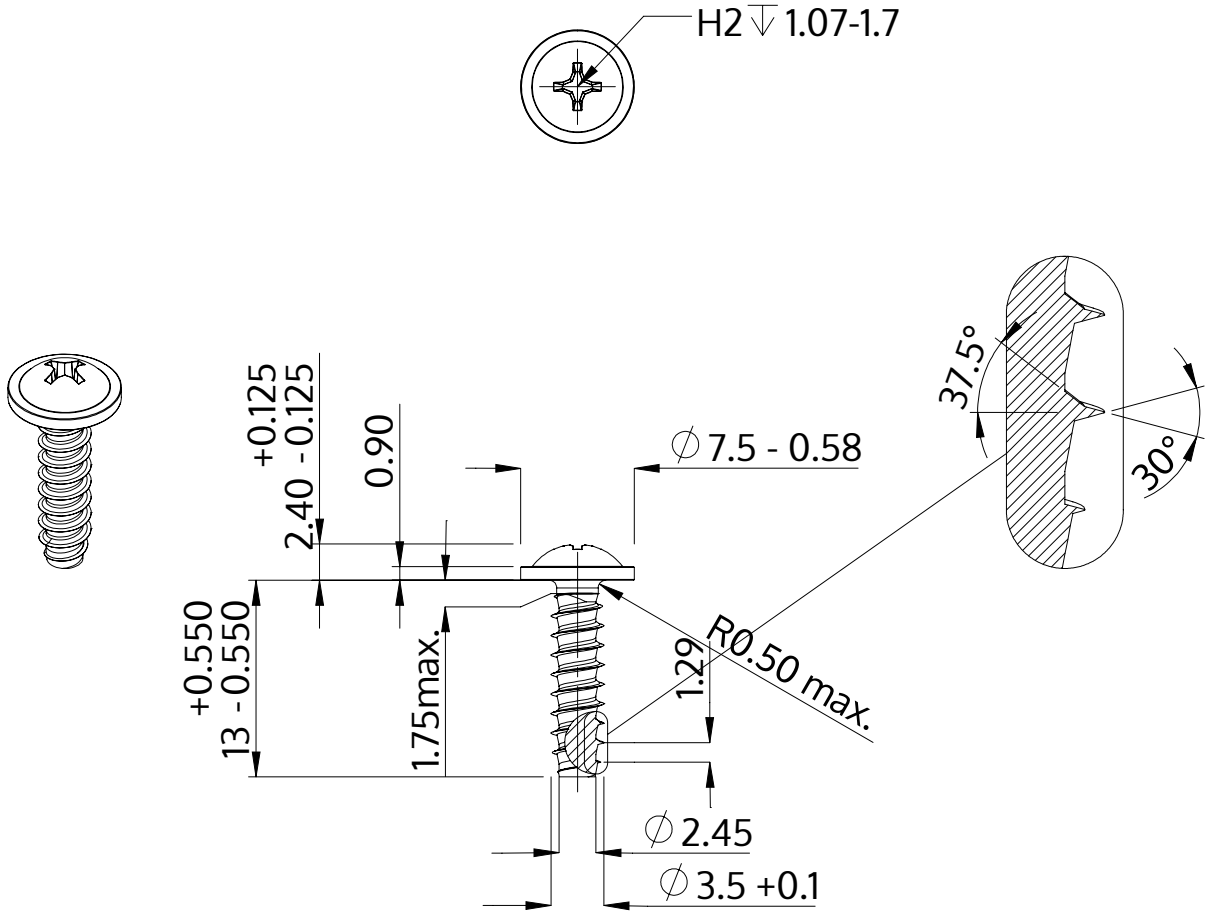

Descripción	STP31 3.5x13.0 - H2
Material	Acero Inoxidable
Superficie	Laminado brillante, barnizado y pasivado
Peso	1.043 kg / 1000 Piezas

SCREWERK	**STP310350130C**	
Diseño métrico	Escalada 2:1	2024-10