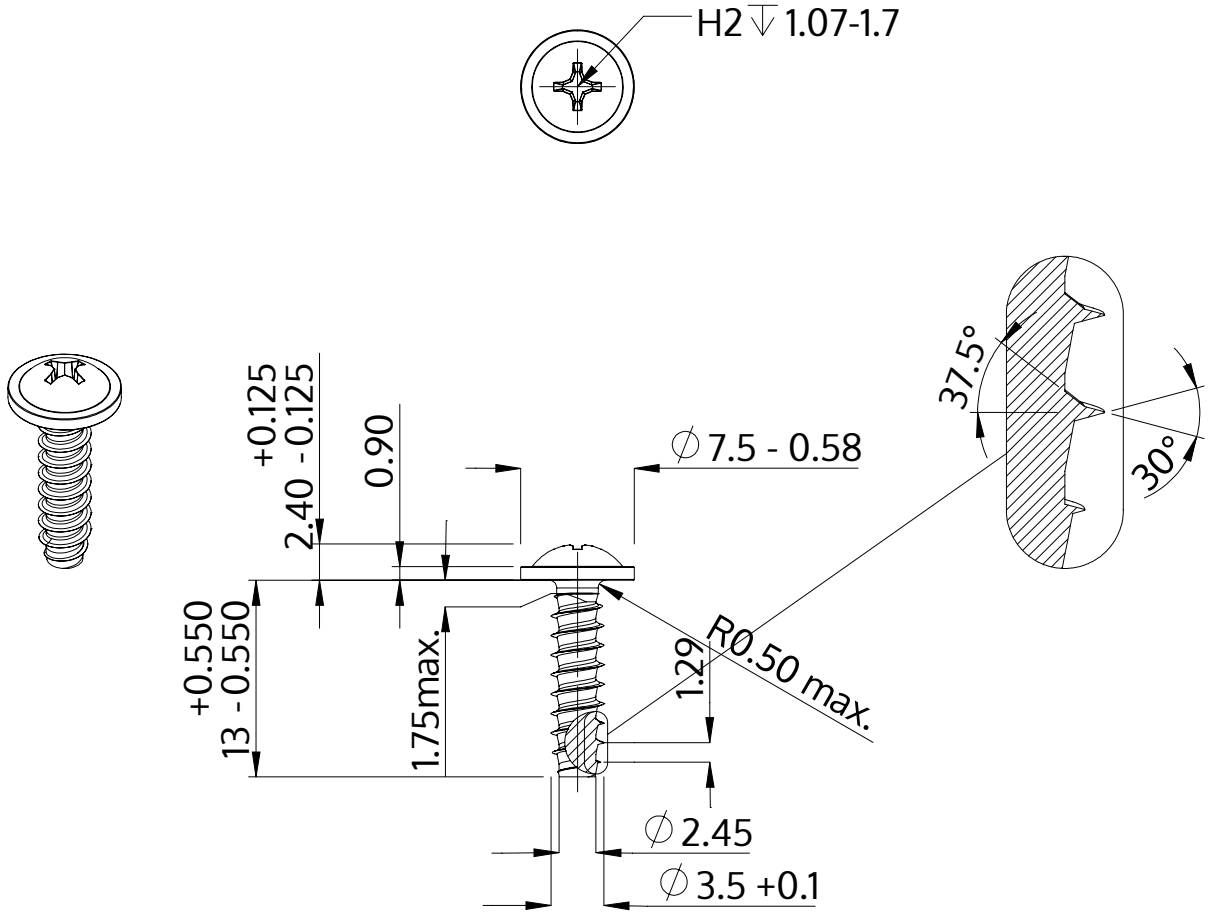

Popis	STP31 3.5x13.0 - H2
Materiál	Nerezová ocel A4
Povrch	holá, mořená a pásová ocel
Hmotnost	1.043 kg / 1000 Kus

SCREWERK	**STP310350130C**	
Metric výkres A4	Měřítko 2:1	2024-10