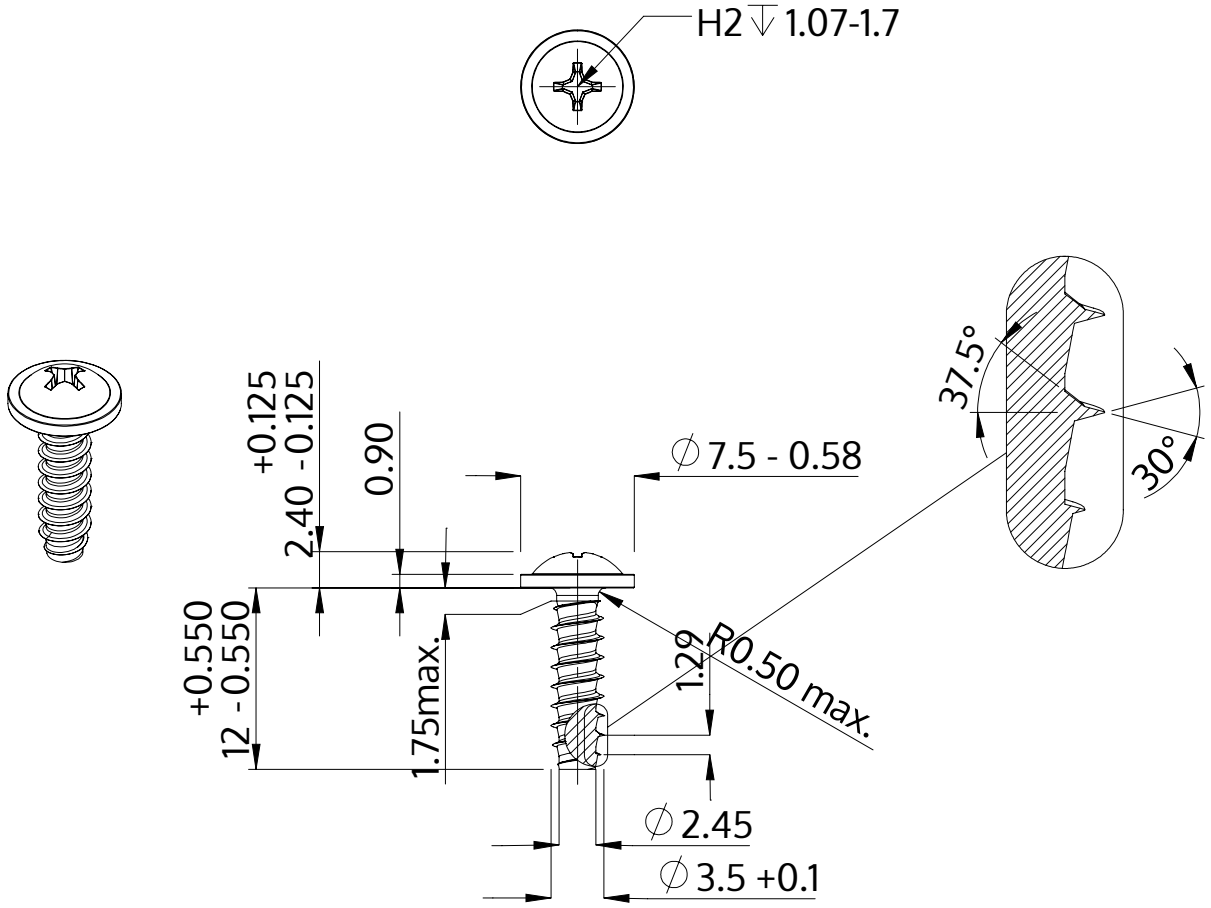

Описание	STP31 3.5x12.0 - H2
Материал	сталь, упрочненная
Поверхность	Оцинковка 5-7µm, термообработка,синий / прозрачный пассивация
Вес	0.996 kg / 1000 Штука

SCREWERK	**STP310350120S**	
Метрический чертеж A4	Шкала 2:1	2024-10