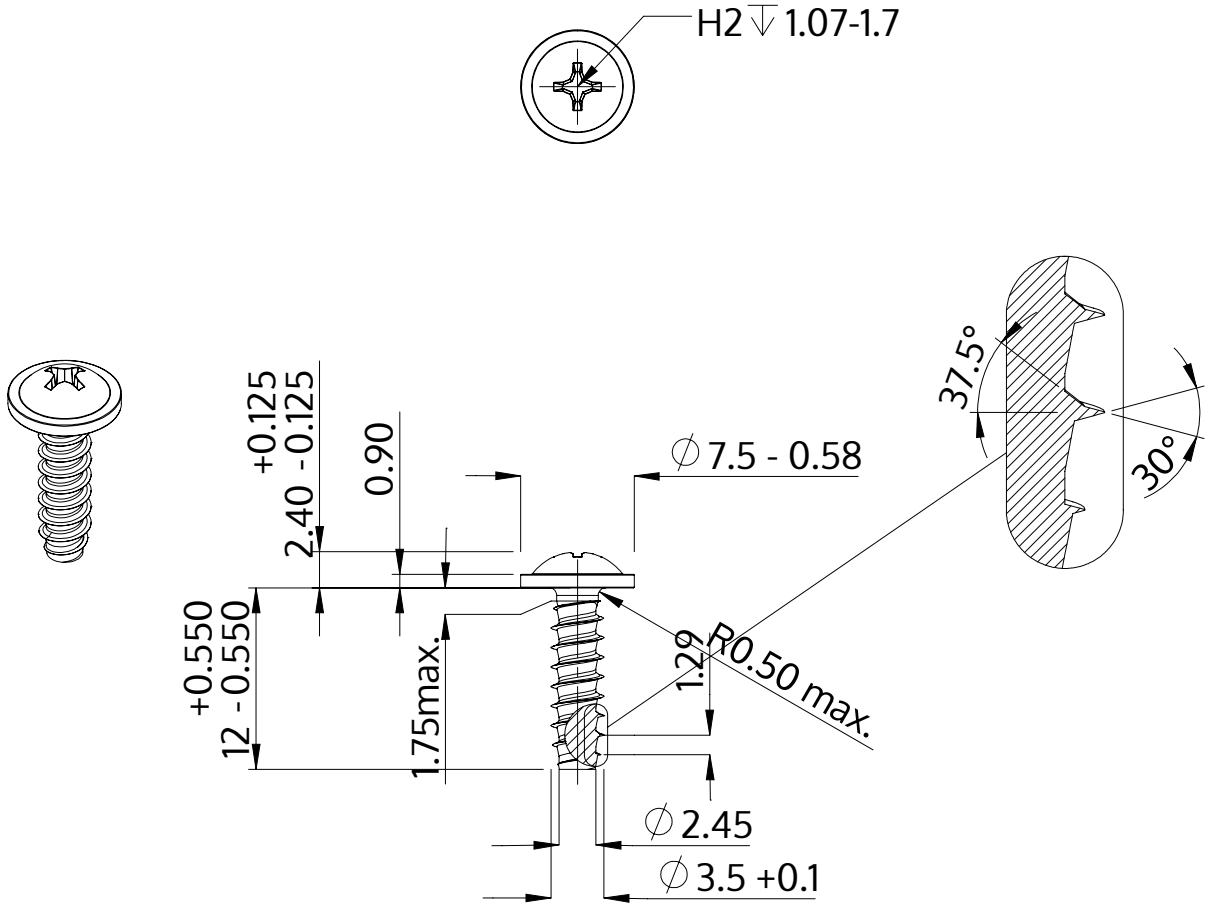

Descrizione	STP31 3.5x12.0 - H2
Materiale	acciaio, temprato
Superficie	zincato 5-7 micron, ricotto, blu / trasparente passivato
Peso	0.996 kg / 1000 pezzi

SCREWERK	**STP310350120S**	
Disegno metrico A4	Scala None:1	2024-04