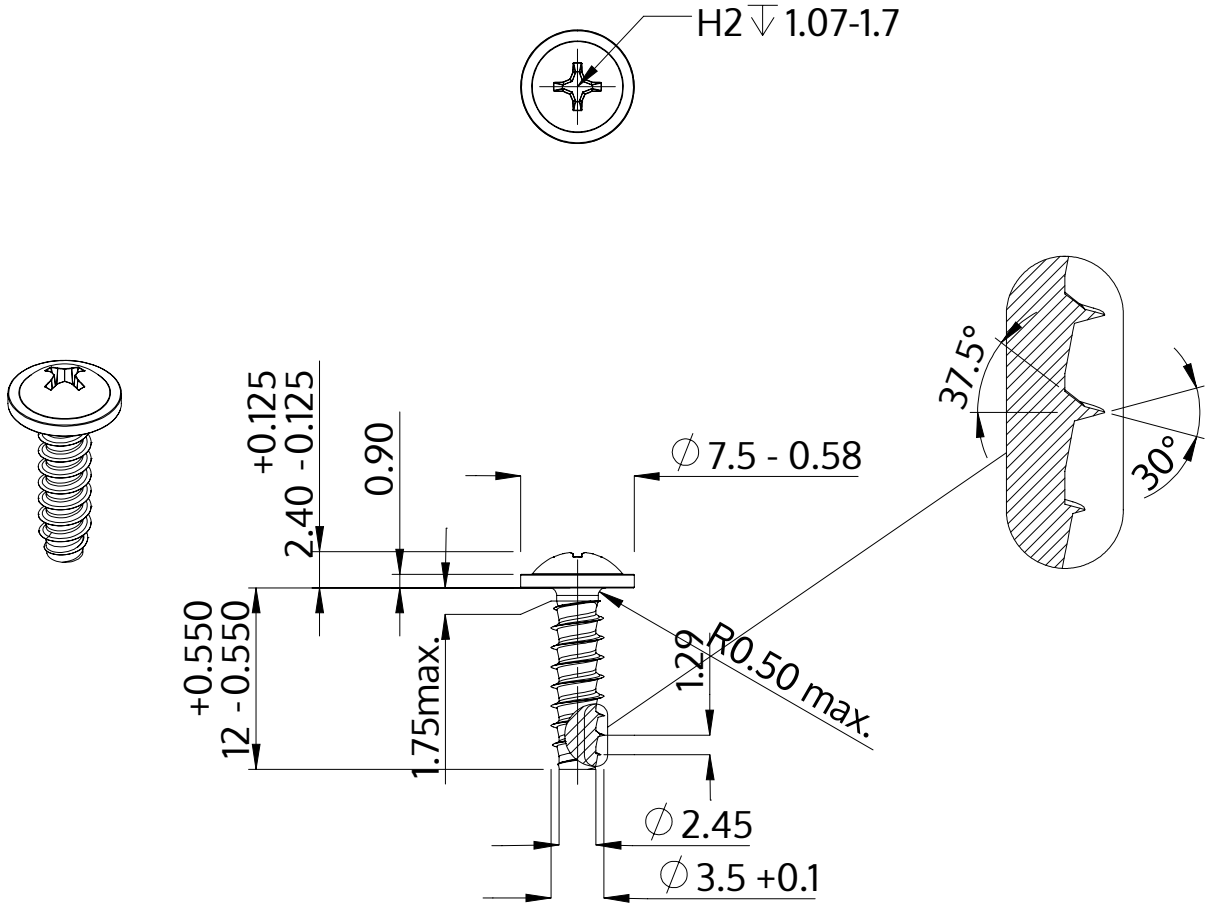

Description	STP31 3.5x12.0 - H2
Matière	Acier,trempé et revenu
Surface	zinguée 5-7 µm,recuit, bleue / passivée avec transparence
Poids	0.996 kg / 1000 Unité

SCREWERK	**STP310350120S**	
Dessin métrique A4	Redimensionner None:1	2024-05