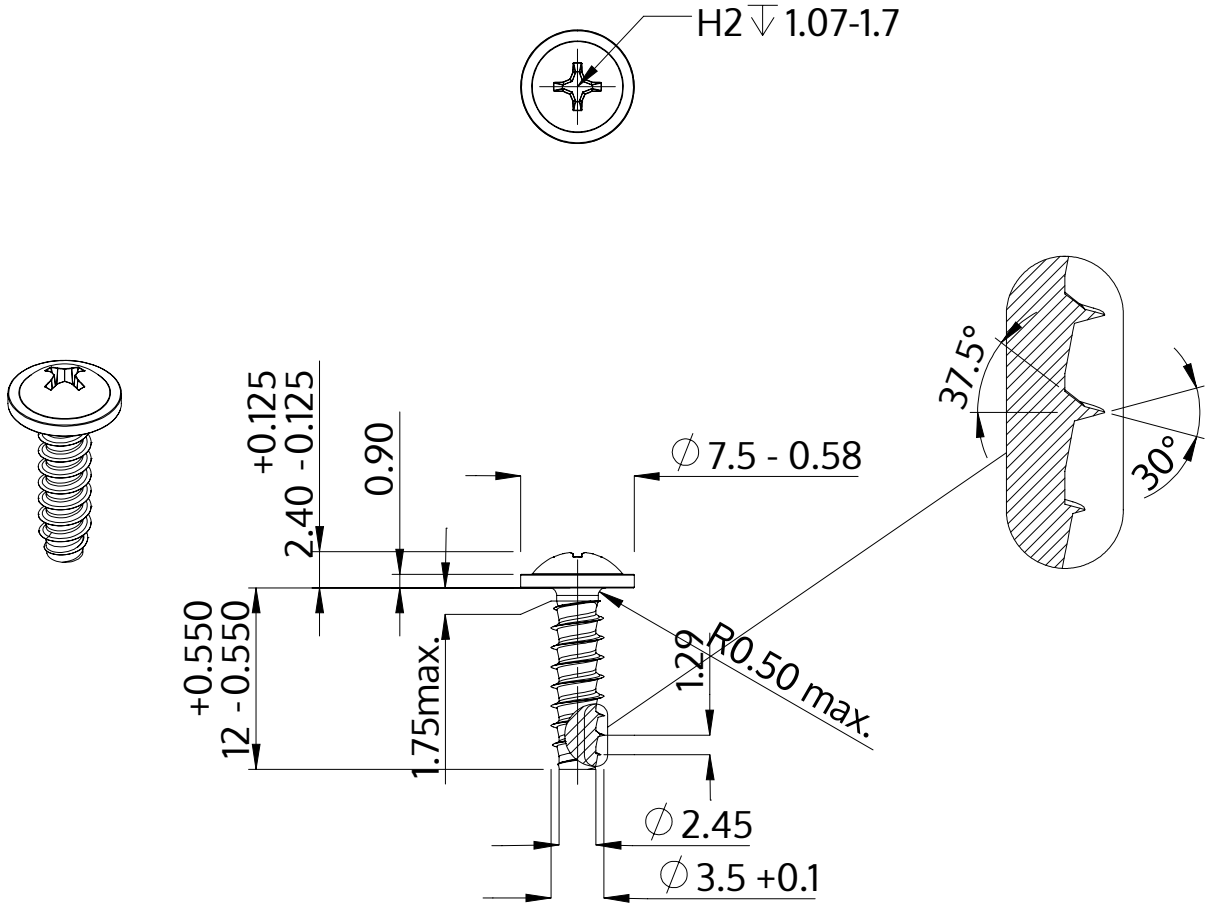


| | |
|---|---|
| Description | STP31 3.5x12.0 - H2 |
| Matière | acier inoxydable A2 |
| Surface | brillant décapé et passivé |
| Poids | 0.996 kg / 1000 Unité |

| | | |
|---|---|---|
| SCREWERK | **STP310350120E** | |
| Dessin métrique A4 | Redimensionner None:1 | 2024-04 |