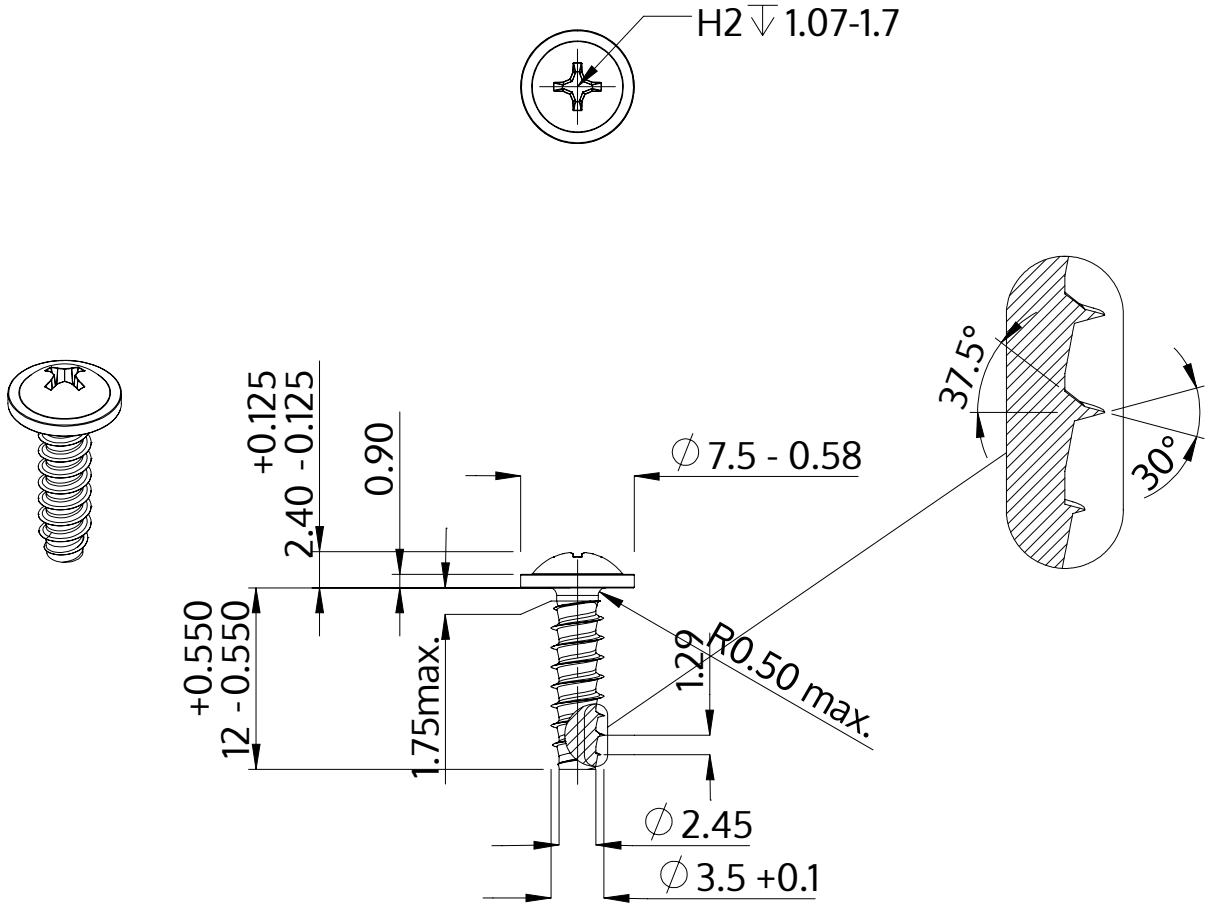

Beschreibung	STP31 3.5x12.0 - H2
Werkstoff	Stahl, vergütet
Oberfläche	ZnNi min. 5µm, schwarz passiviert, getempert, versiegelt
Gewicht	0.996 kg / 1000 Stück

SCREWERK	**STP310350120B**	
Metrische Zeichnung A4	Skalierung 2:1	2024-10