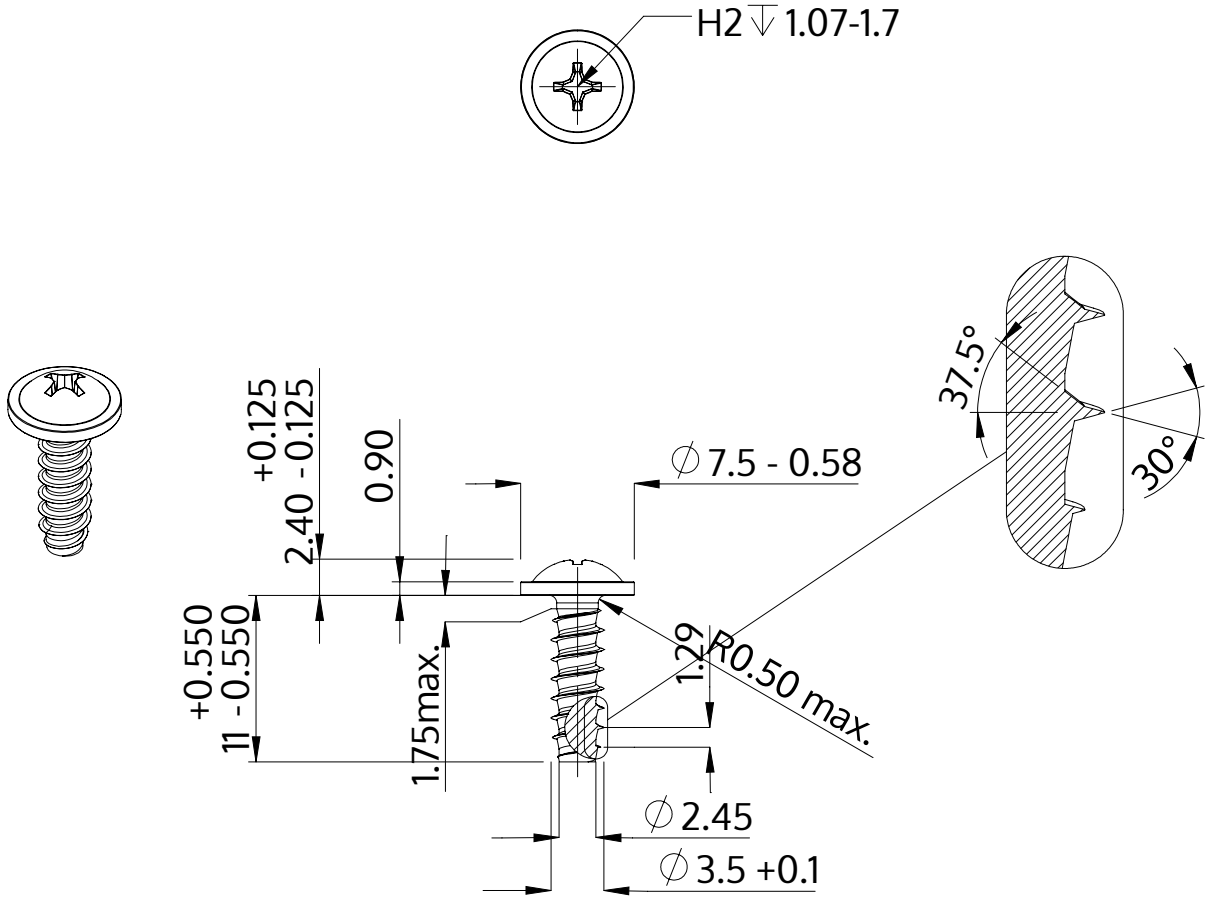


| | |
|---|---|
| Açıklaması | STP31 3.5x11.0 - H2 |
| Malzeme | Paslanmaz Çelik A4 |
| Kaplama | Parlak, cilalanmış ve pasifleştirilmiştir |
| Ağırlık | 0.948 kg / 1000 Adet |

| | | |
|---|---|---|
| SCREWERK | **STP310350110C** | |
| Metrik çizim A4 | Ölçeklendirme None:1 | 2024-04 |