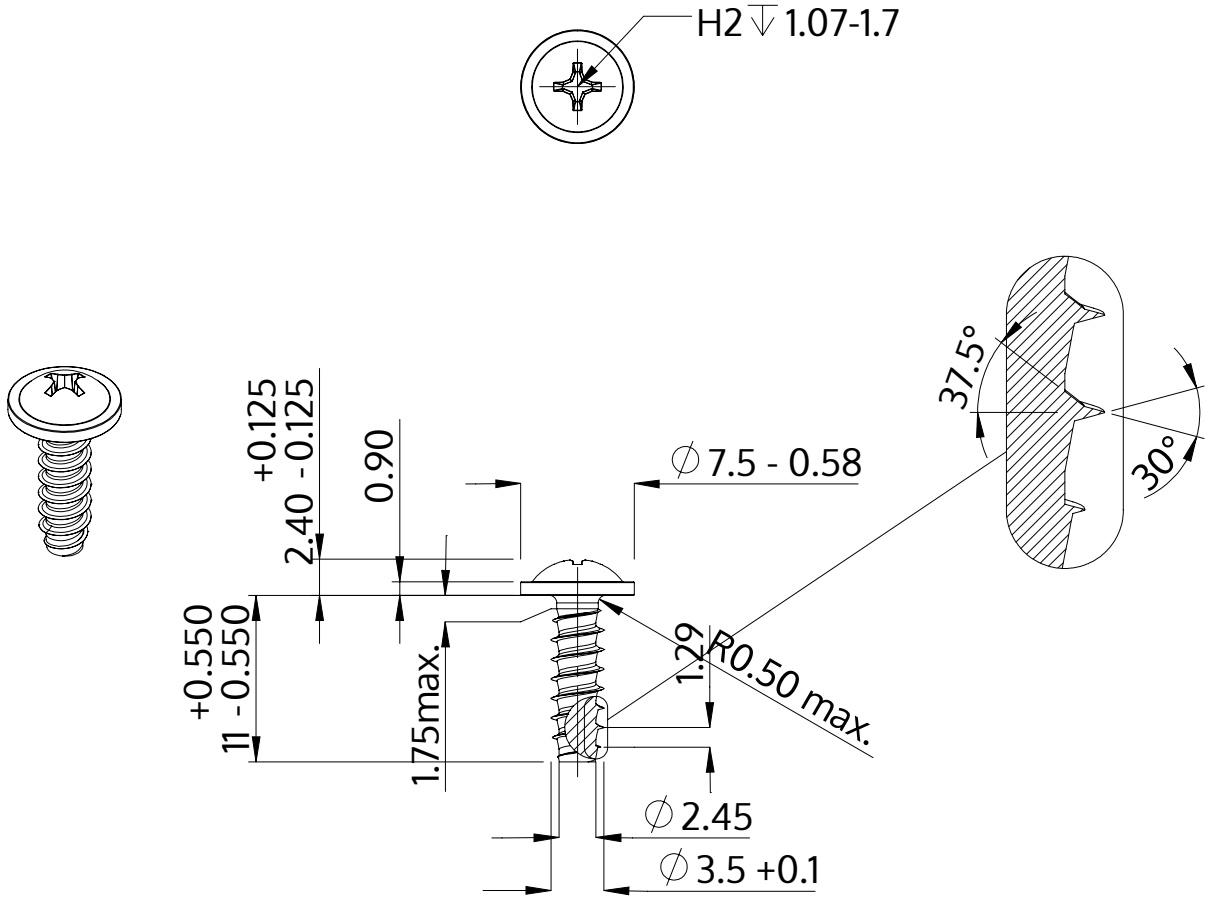

Описание	STP31 3.5x11.0 - H2
Материал	сталь, упрочненная
Поверхность	ZnNi, черная пассивировка+отжиг+масло
Вес	0.948 kg / 1000 Штука

SCREWERK	**STP310350110B**	
Метрический чертеж A4	Шкала None:1	2024-05