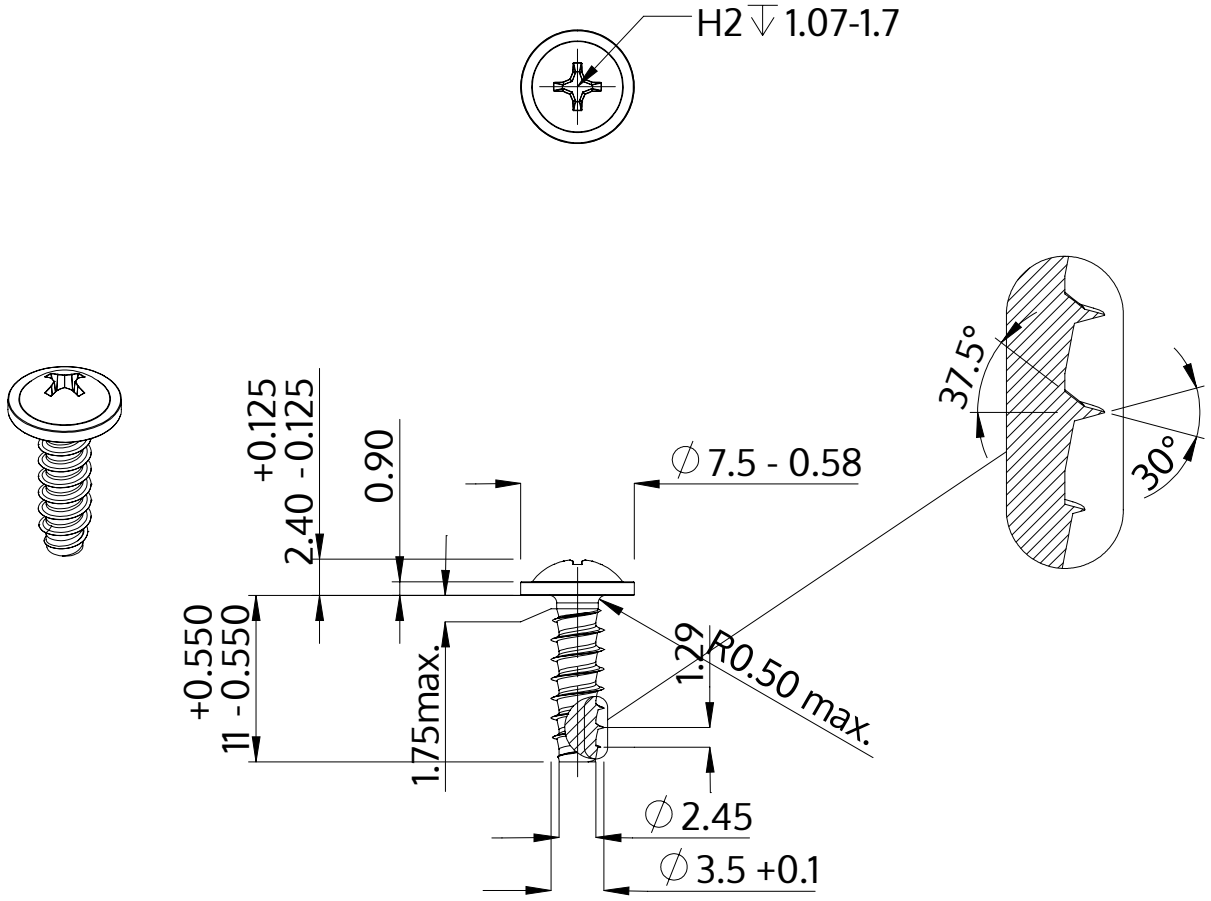

Beschrijving	STP31 3.5x11.0 - H2
Materiaal	veredeld staal
Oppervlak	ZnNi zwart-gepassiveerd, getempert, verzegeld
Gewicht	0.948 kg / 1000 stuk

SCREWERK	**STP310350110B**	
Metrische tekening A4	Schaal None:1	2024-04