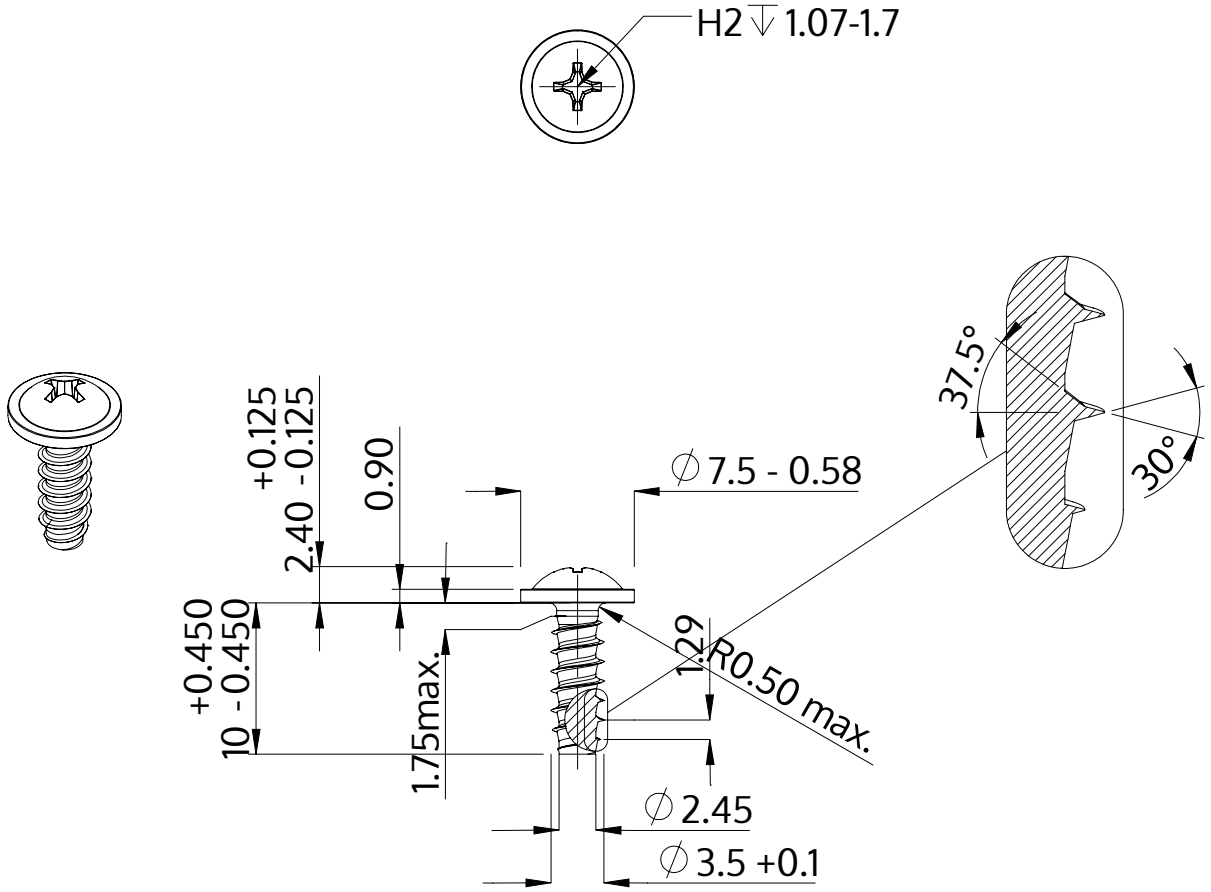

Descripción	STP31 3.5x10.0 - H2
Material	Acero, endurecido
Superficie	galvanizado 5-7 micras, recocido, azul / pasivado transparente
Peso	0.901 kg / 1000 Piezas

SCREWERK	**STP310350100S**	
Diseño métrico	Escalada 2:1	2024-10