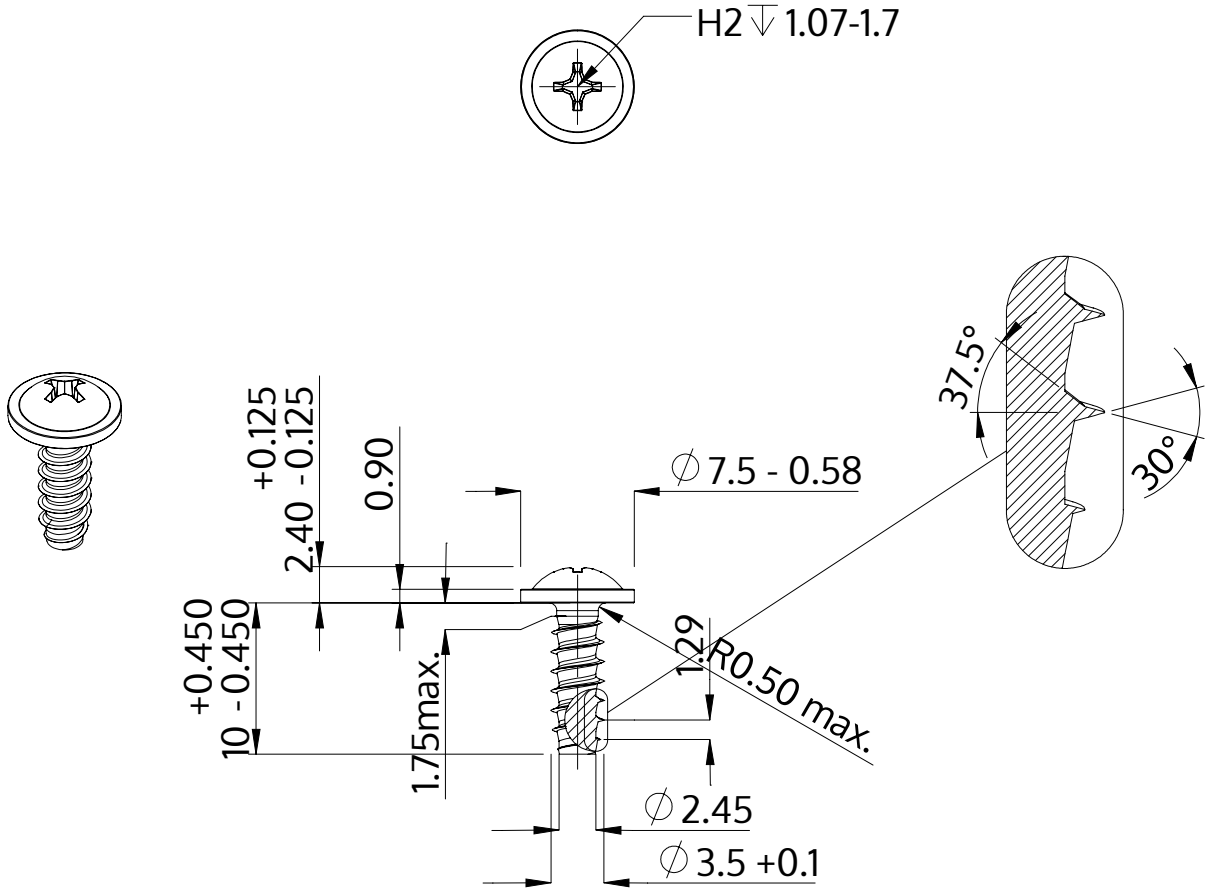

Beskrivning	STP31 3.5x10.0 - H2
Material	rostfritt stål A4
Yta	blank och passiviserad
Vikt	0.901 kg / 1000 styck

SCREWERK	**STP310350100C**	
Metrisk skiss A4	Skala None:1	2024-04