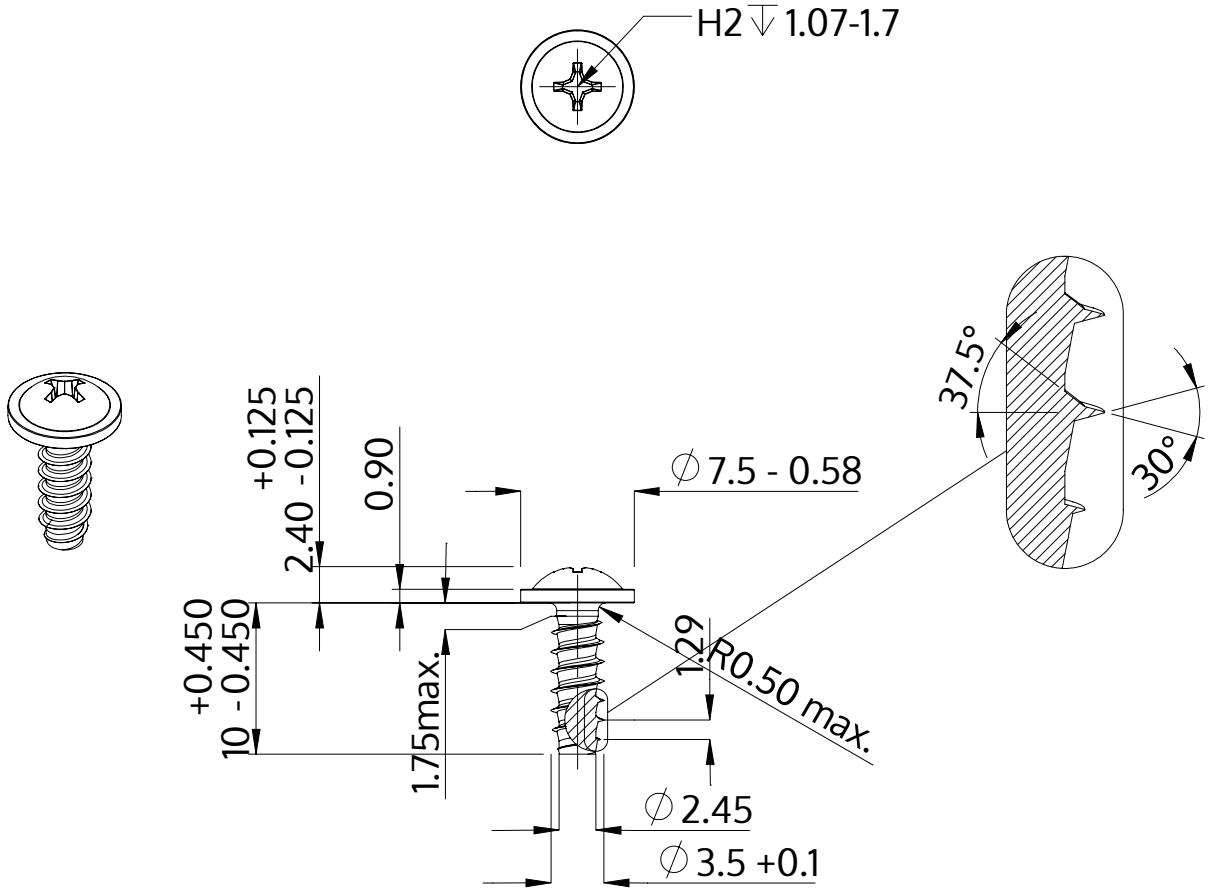

Descriere	STP31 3.5x10.0 - H2
Material	oţel inoxidabil A4
Exterior	neacoperit, murat și pasivat
Greutate	0.901 kg / 1000 unități

SCREWERK	**STP310350100C**	
Desen metric A4	Scalarea None:1	2024-04