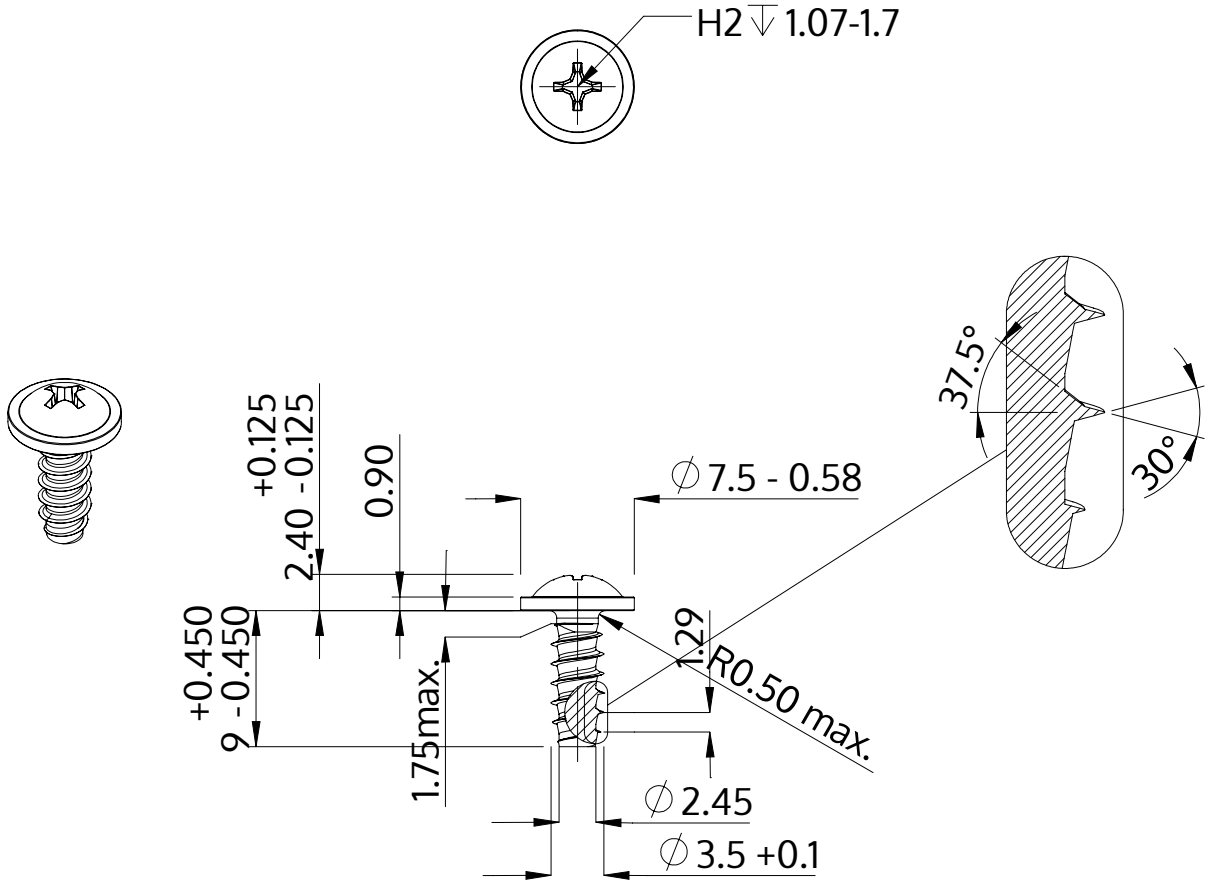


| | |
|---|---|
| Beschrijving | STP31 3.5x9.0 - H2 |
| Materiaal | roestvrij staal A4 |
| Oppervlak | blank, geetst en gepassieveerd |
| Gewicht | 0.854 kg / 1000 stuk |

| | | |
|---|---|---|
| SCREWERK | **STP310350090C** | |
| Metrische tekening A4 | Schaal 2:1 | 2024-10 |