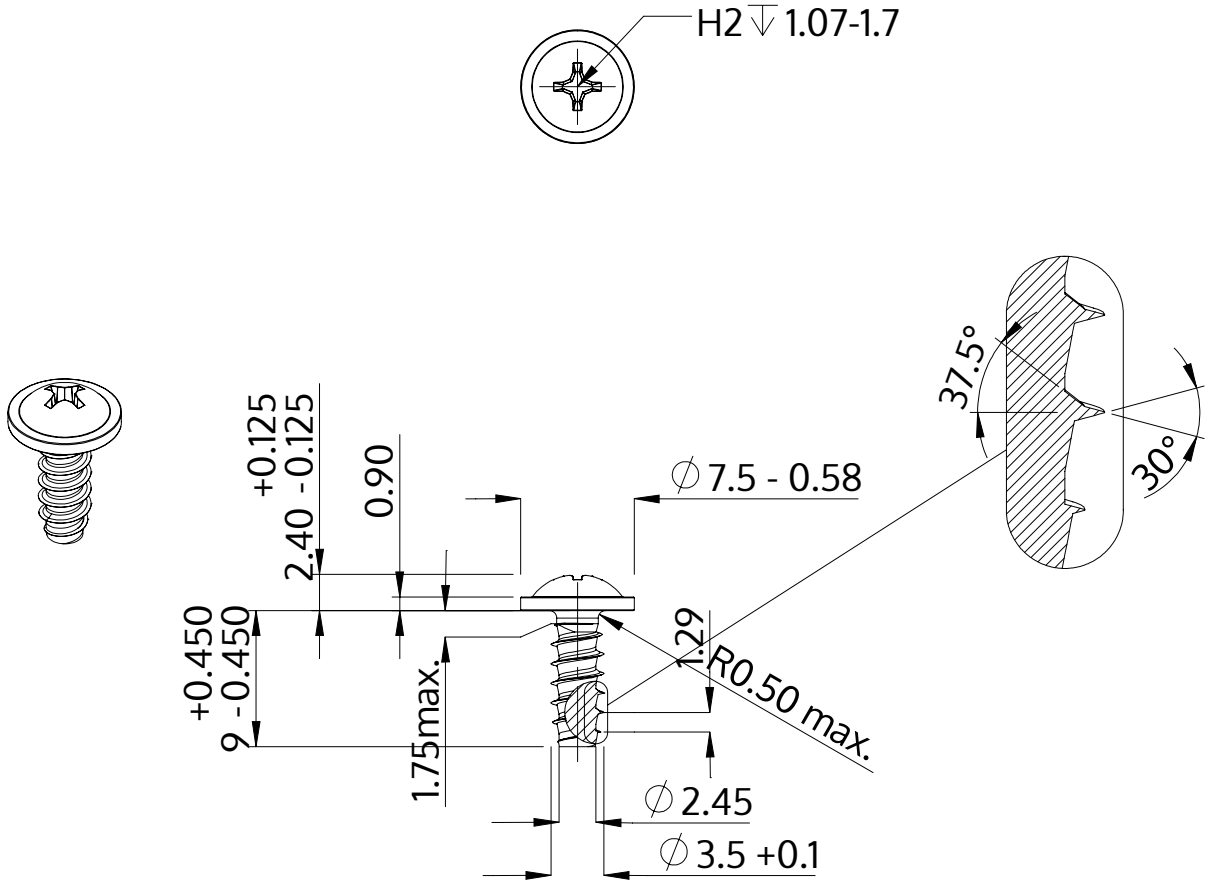

Açıklaması	STP31 3.5x9.0 - H2
Malzeme	Çelik, sertleştirilmiş
Kaplama	ZnNi siyah-pasifleştirilmiştir, temperlenmistir, kaplanmış
Ağırlık	0.854 kg / 1000 Adet

SCREWERK	**STP310350090B**	
Metrik çizim A4	Ölçeklendirme None:1	2024-04