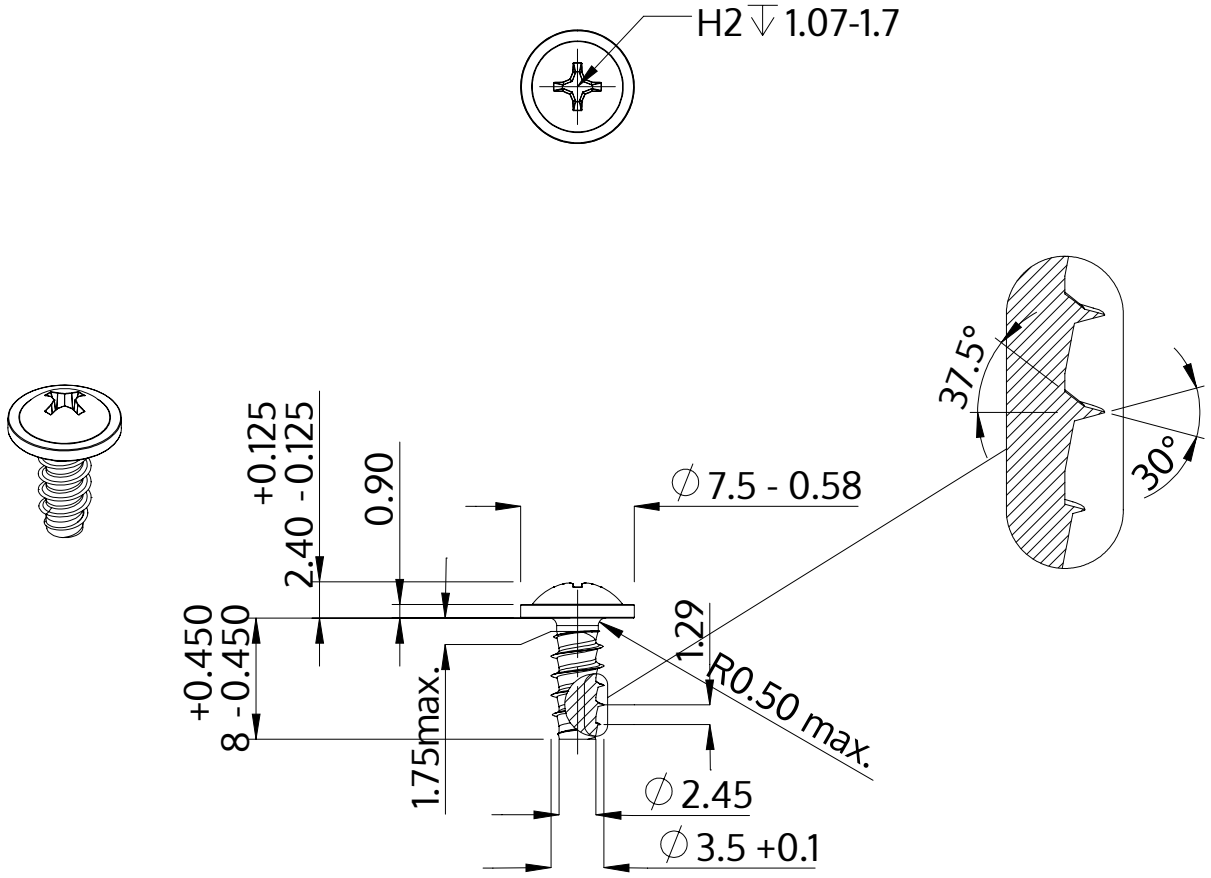

Descripción	STP31 3.5x8.0 - H2
Material	Acero Inoxidable A2
Superficie	Laminado brillante, barnizado y pasivado
Peso	0.807 kg / 1000 Piezas

SCREWERK	**STP310350080E**	
Diseño métrico	Escalada 2:1	2024-10