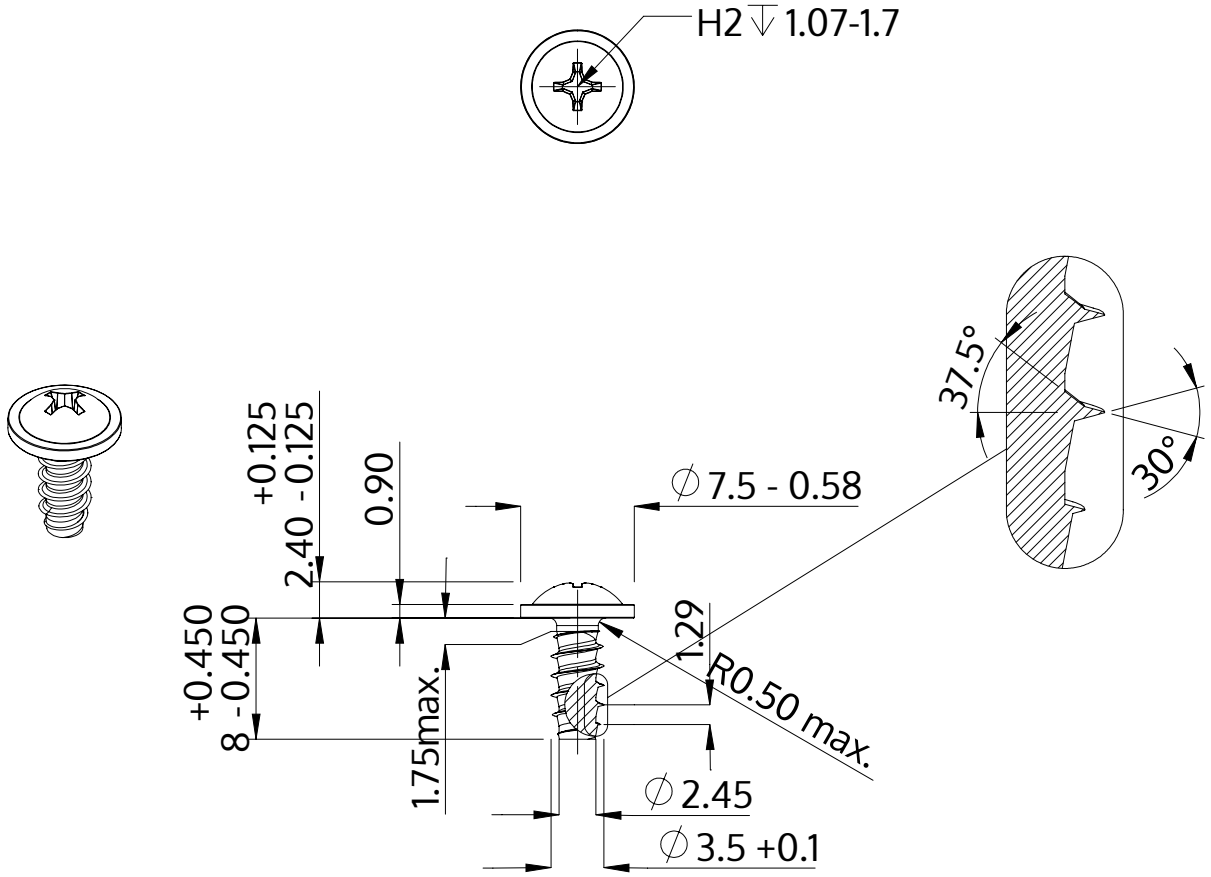

Beskrivelse	STP31 3.5x8.0 - H2
Materiale	Stål, forædlet
Overflade	ZnNi sort-passiveret, tempret, forseglet
Vægt	0.807 kg / 1000 stykke

SCREWERK	**STP310350080B**	
Metrisk tegning A4	Skalering None:1	2024-04