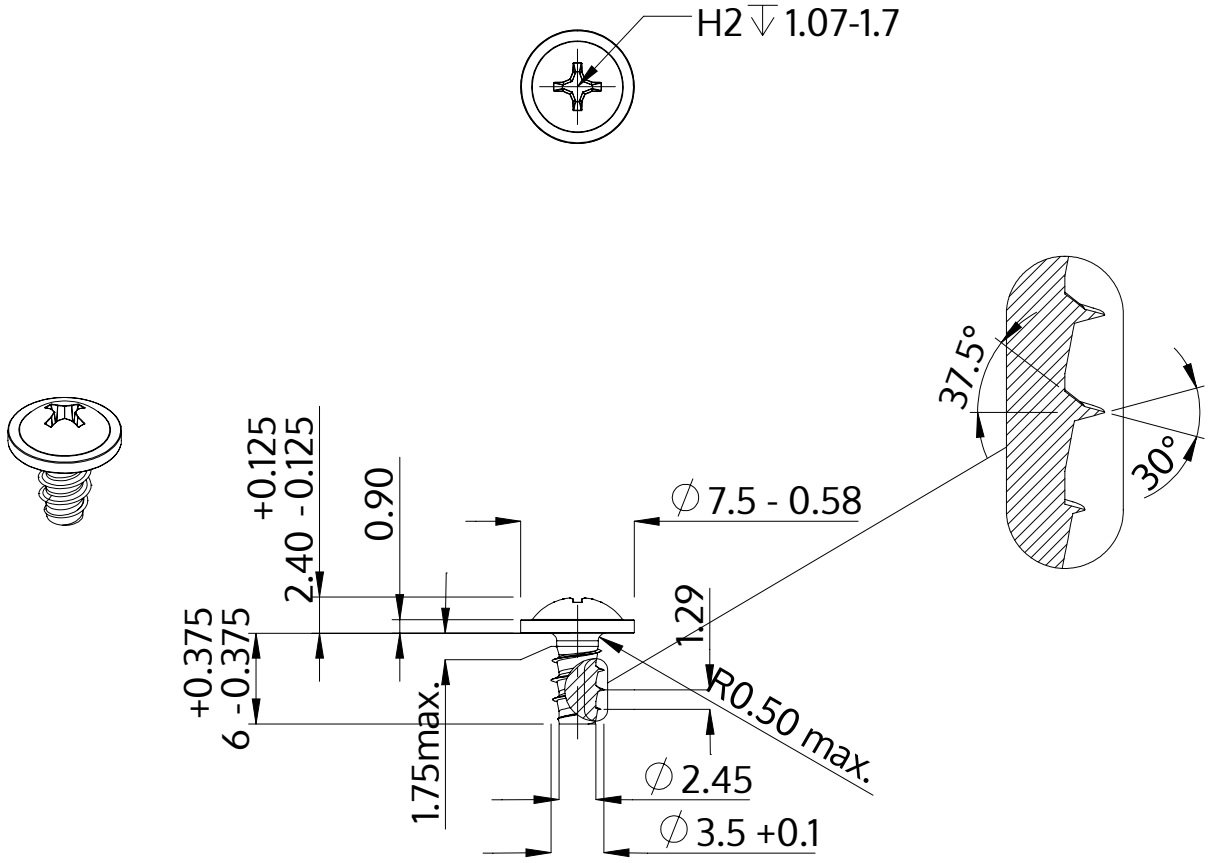

Beskrivning	STP31 3.5x6.0 - H2
Material	rostfritt stål A2
Yta	blank och passiviserad
Vikt	0.712 kg / 1000 styck

SCREWERK	**STP310350060E**	
Metrisk skiss A4	Skala 2:1	2024-05