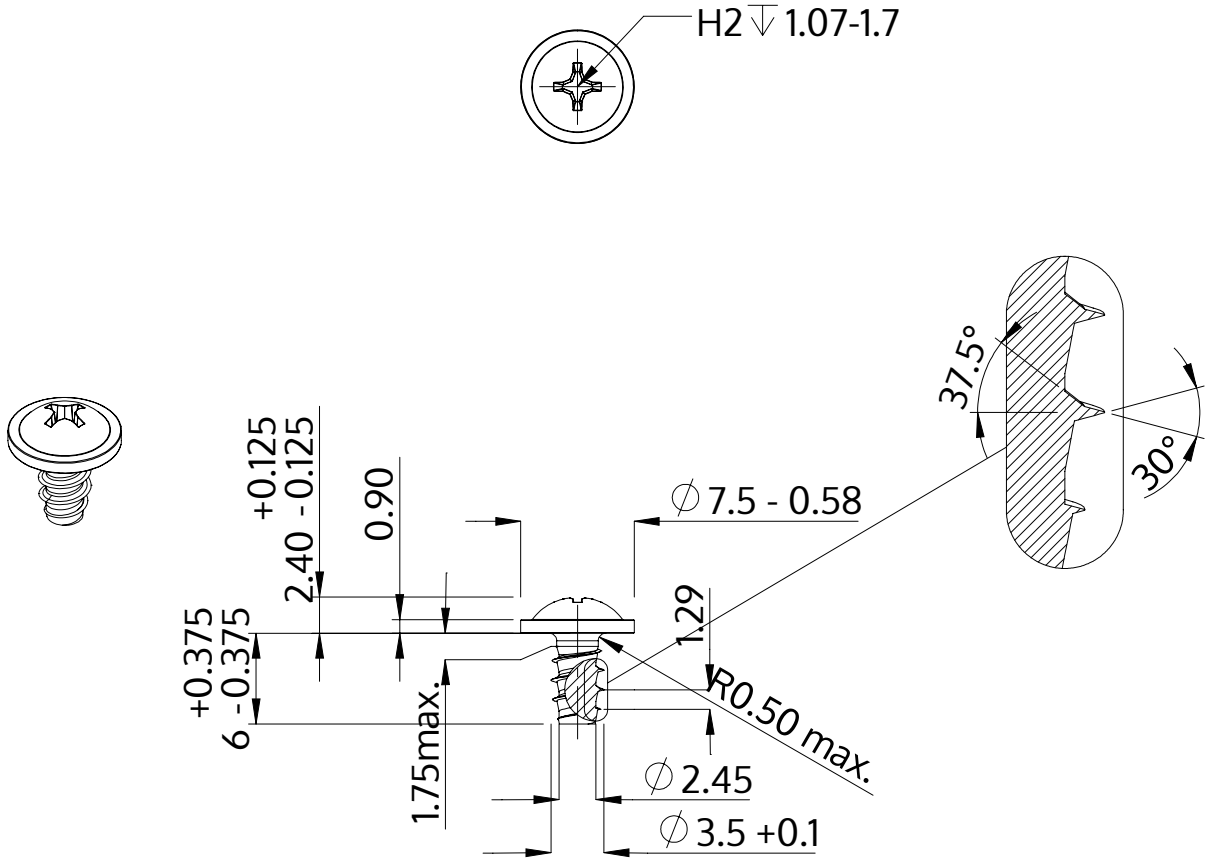


| | |
|---|---|
| Descriere | STP31 3.5x6.0 - H2 |
| Material | oţel inoxidabil A2 |
| Exterior | neacoperit, murat și pasivat |
| Greutate | 0.712 kg / 1000 unități |

| | | |
|---|---|---|
| SCREWERK | **STP310350060E** | |
| Desen metric A4 | Scalarea None:1 | 2024-04 |