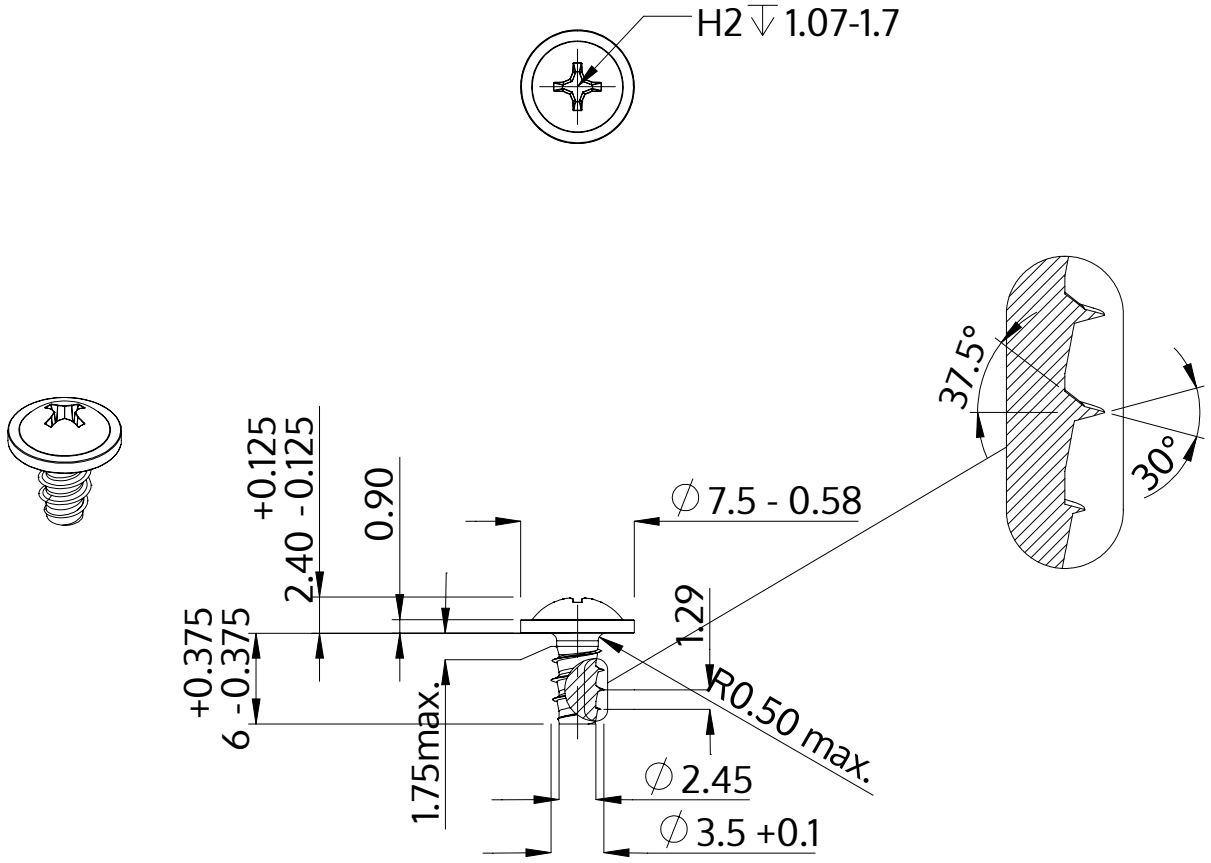

Description	STP31 3.5x6.0 - H2
Matière	acier inoxydable A4
Surface	brillant décapé et passivé
Poids	0.712 kg / 1000 Unité

SCREWERK	**STP310350060C**	
Dessin métrique A4	Redimensionner None:1	2024-04