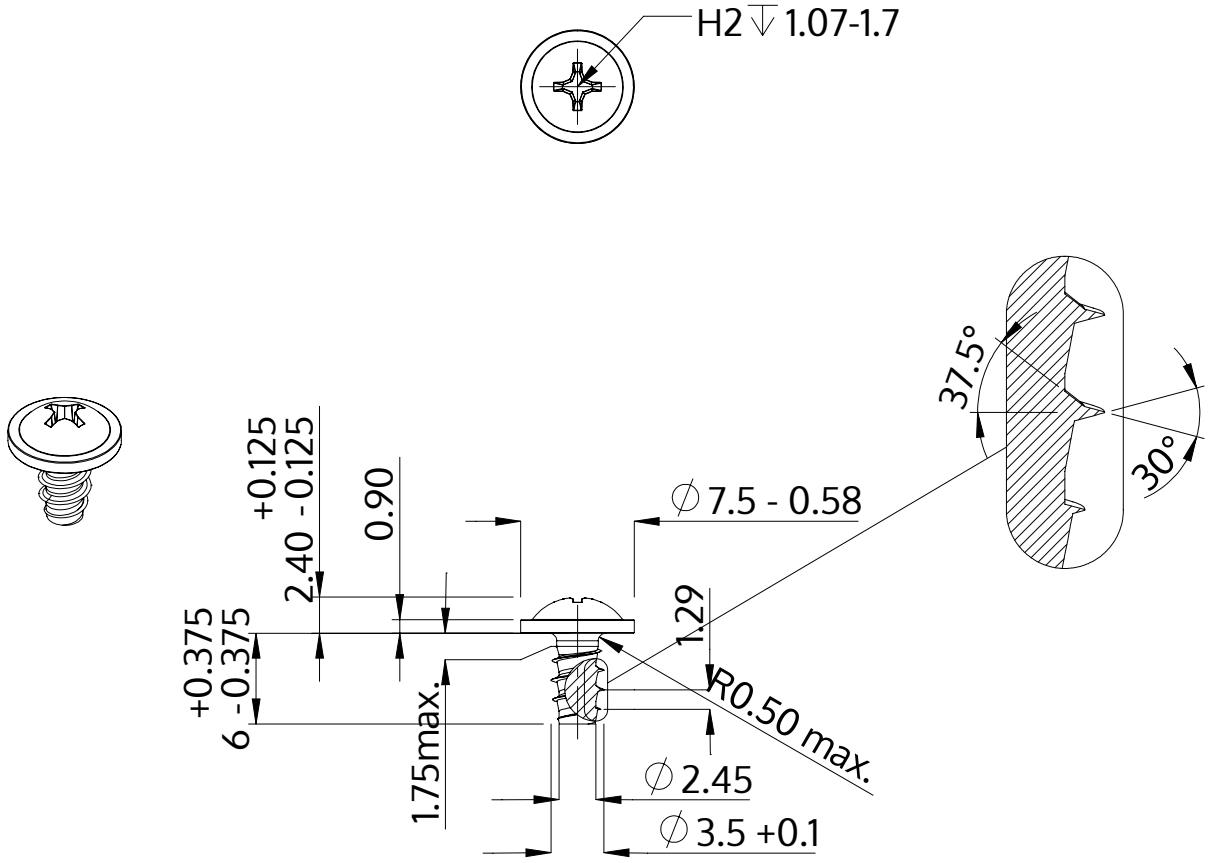

Beskrivelse	STP31 3.5x6.0 - H2
Materiale	Ædelstål A4
Overflade	blank, bejdset og passiveret
Vægt	0.712 kg / 1000 stykke

SCREWERK	**STP310350060C**	
Metrisk tegning A4	Skalering None:1	2024-04