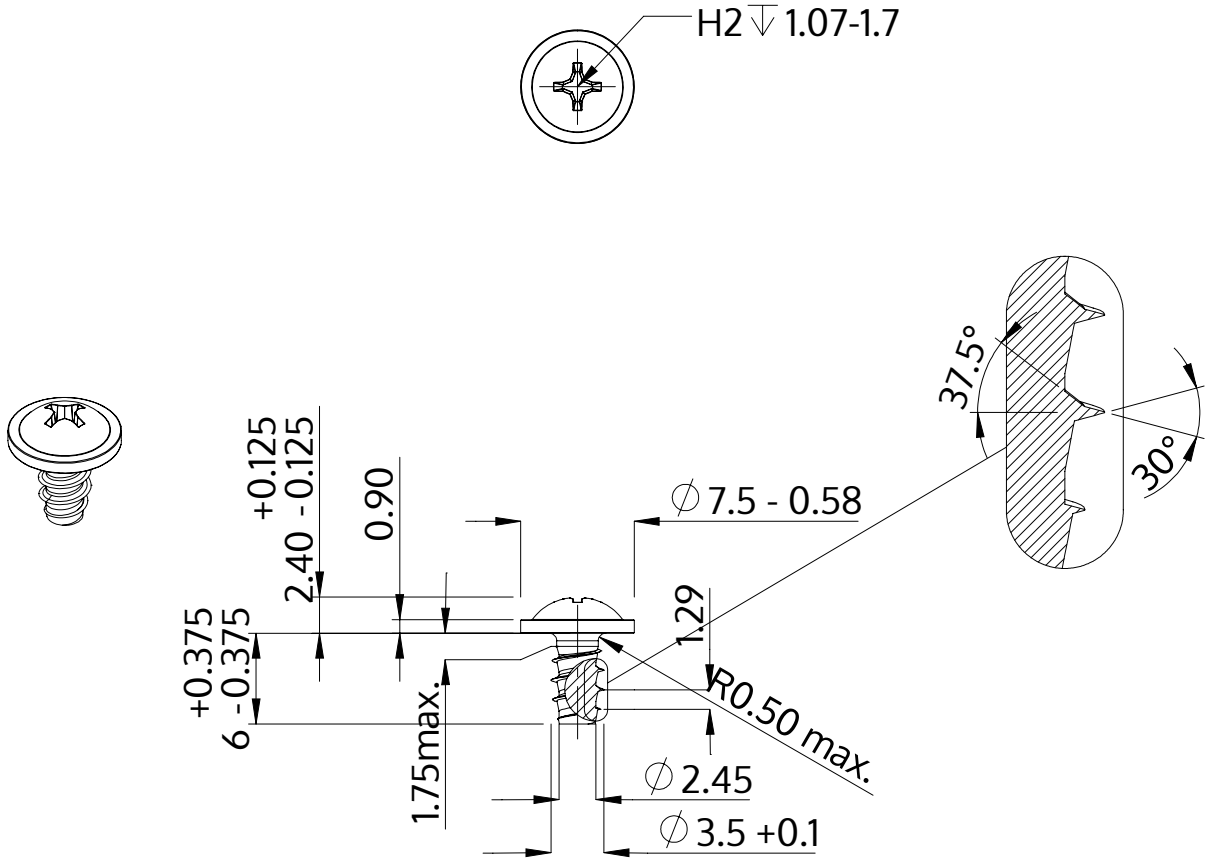

Description	STP31 3.5x6.0 - H2
Matière	Acier,trempé et revenu
Surface	Zinc Nickel passivé noir, trempée, scéllée
Poids	0.712 kg / 1000 Unité

SCREWERK	**STP310350060B**	
Dessin métrique A4	Redimensionner 2:1	2024-10