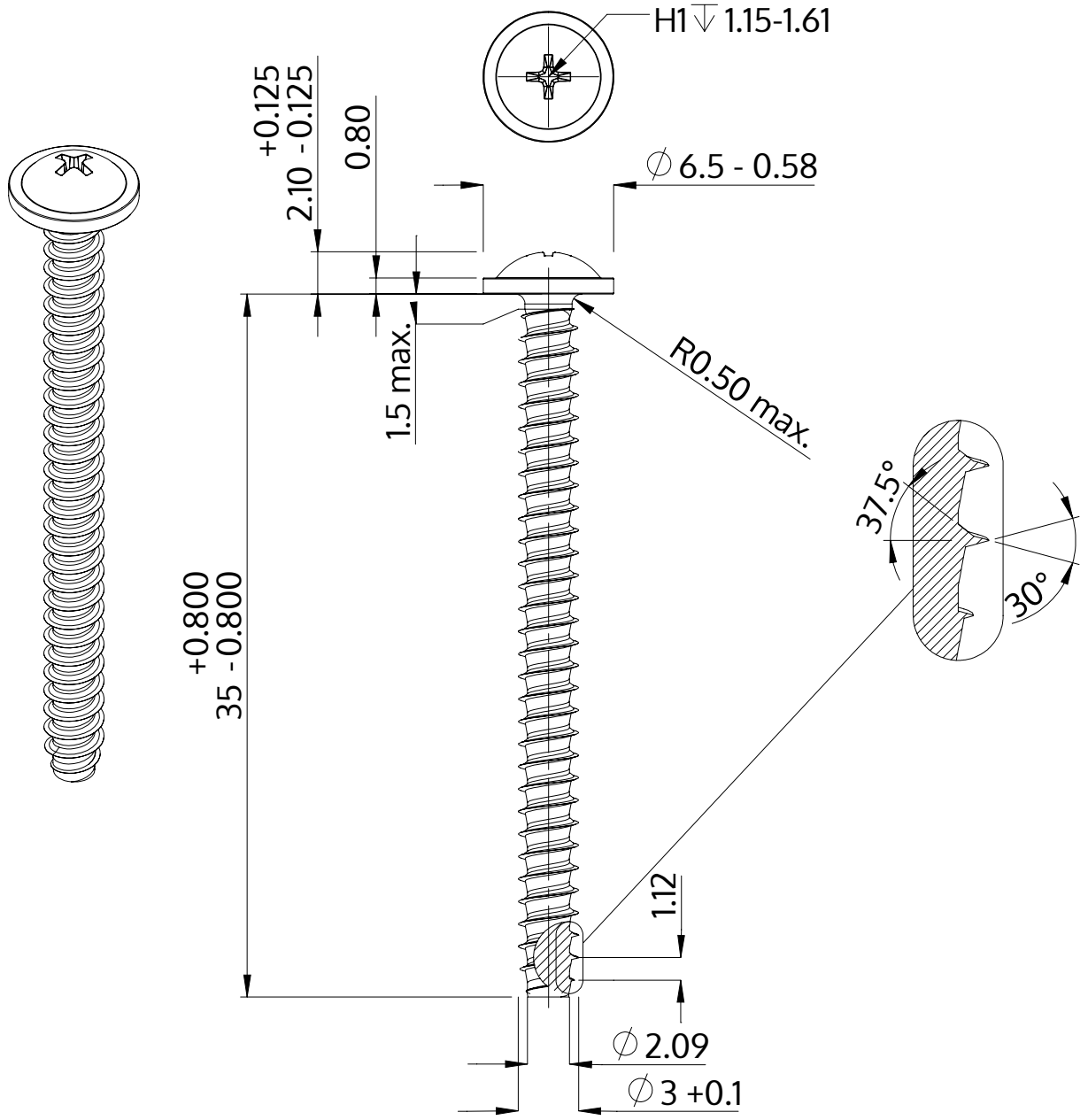

Açıklaması	STP31 3.0x35.0 - H1
Malzeme	Paslanmaz Çelik A2
Kaplama	Parlak, cilalanmış ve pasifleştirilmiştir
Ağırlık	1.465 kg / 1000 Adet

SCREWERK	**STP310300350E**	
Metrik çizim A4	Ölçeklendirme 3:1	2024-10