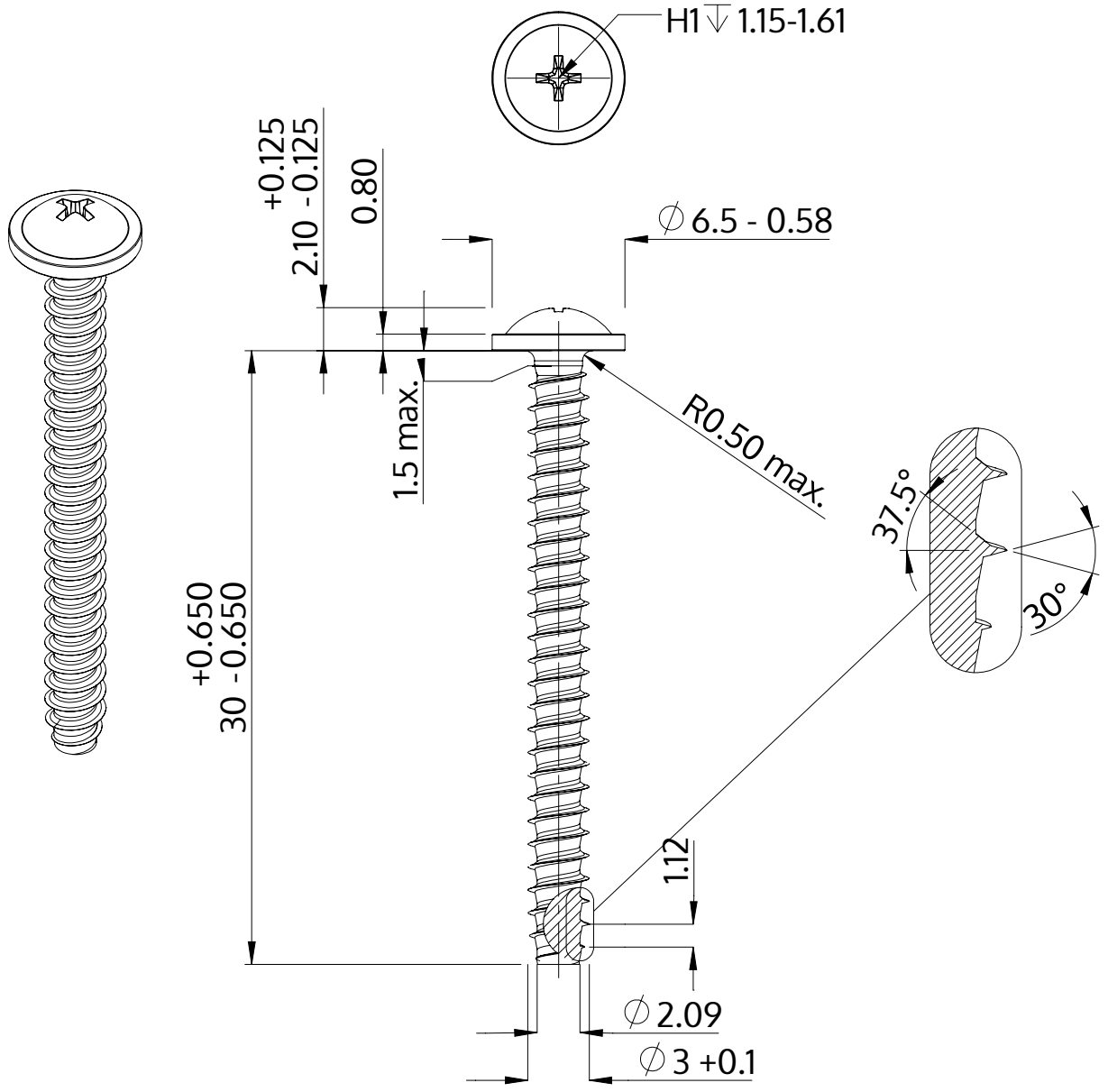

Beschreibung	STP31 3.0x30.0 - H1
Werkstoff	Edelstahl A2
Oberfläche	blank, gebeizt und passiviert
Gewicht	1.296 kg / 1000 Stück

SCREWERK	**STP310300300E**	
Metrische Zeichnung A4	Skalierung 3:1	2024-10