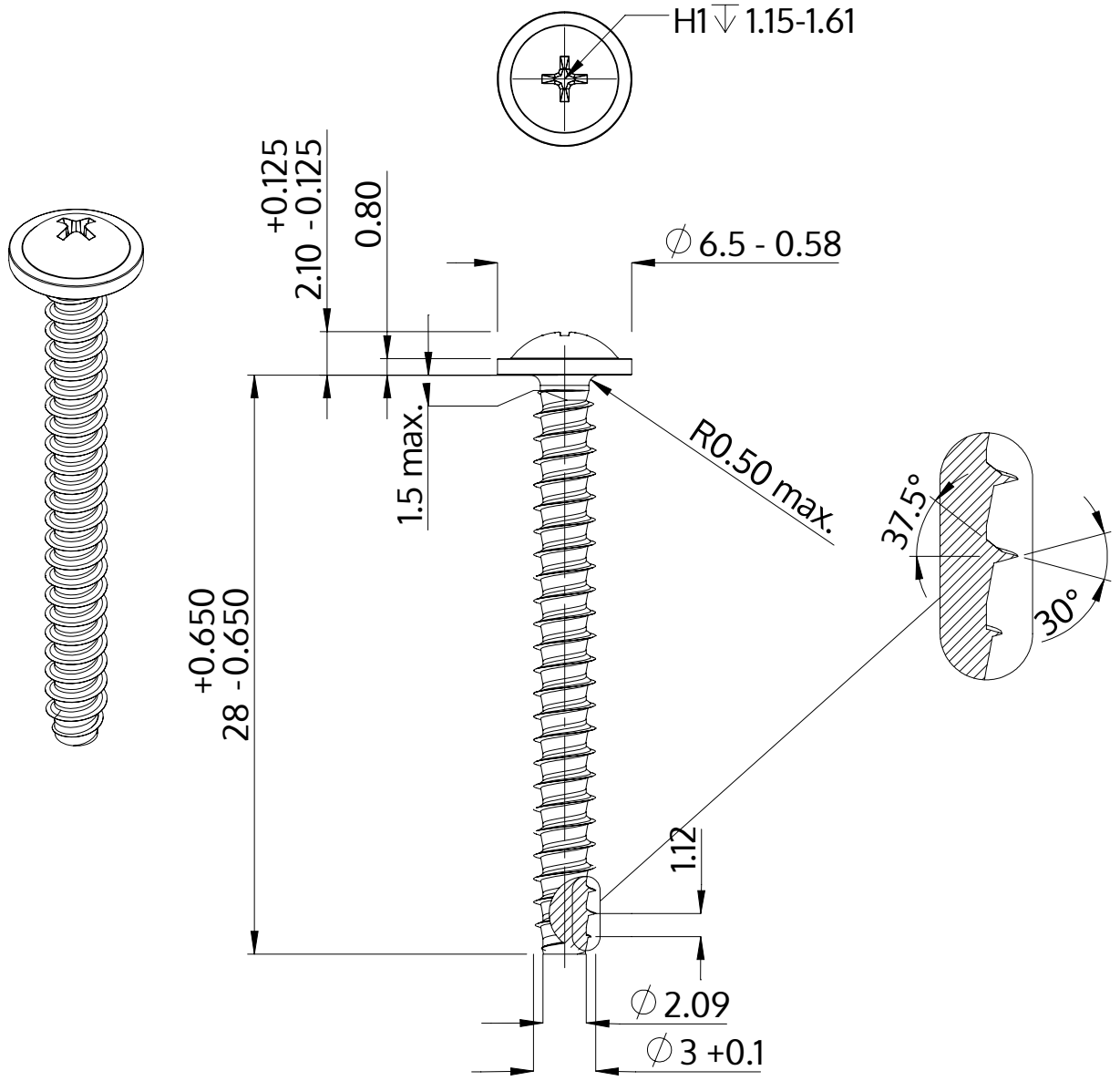

Açıklaması	STP31 3.0x28.0 - H1
Malzeme	Çelik, sertleştirilmiş
Kaplama	galvanizli 5-7 µm, temperliö mavi / şeffaf pasifleştirilmiştir
Ağırlık	1.228 kg / 1000 Adet

SCREWERK	**STP310300280S**	
Metrik çizim A4	Ölçeklendirme 3:1	2024-10