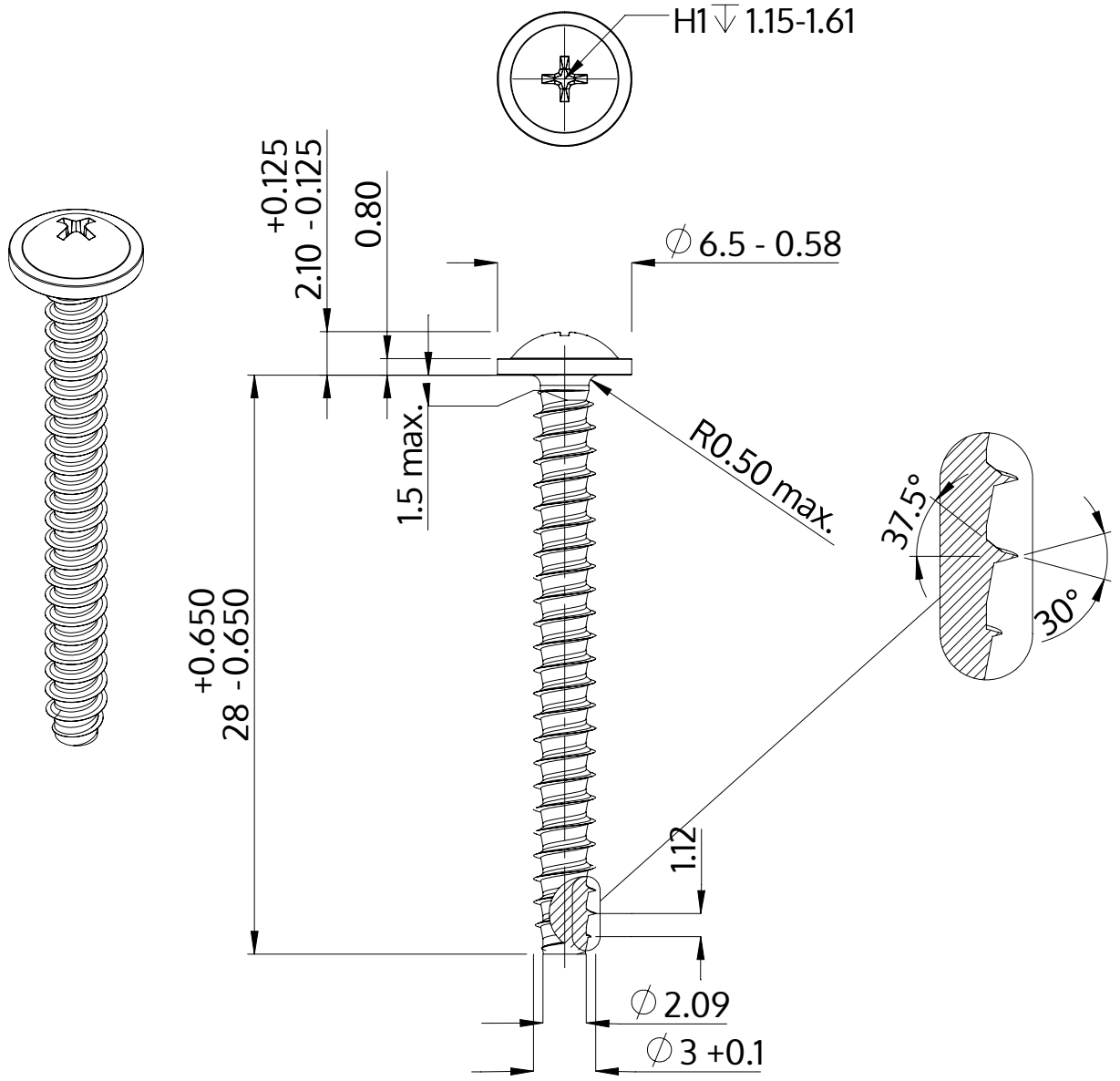

Descriere	STP31 3.0x28.0 - H1
Material	oțel, călit
Exterior	zincat 5-7 µm, recopt, pasivat transparent/albastru
Greutate	1.228 kg / 1000 unități

SCREWERK	**STP310300280S**	
Desen metric A4	Scalarea 3:1	2024-10