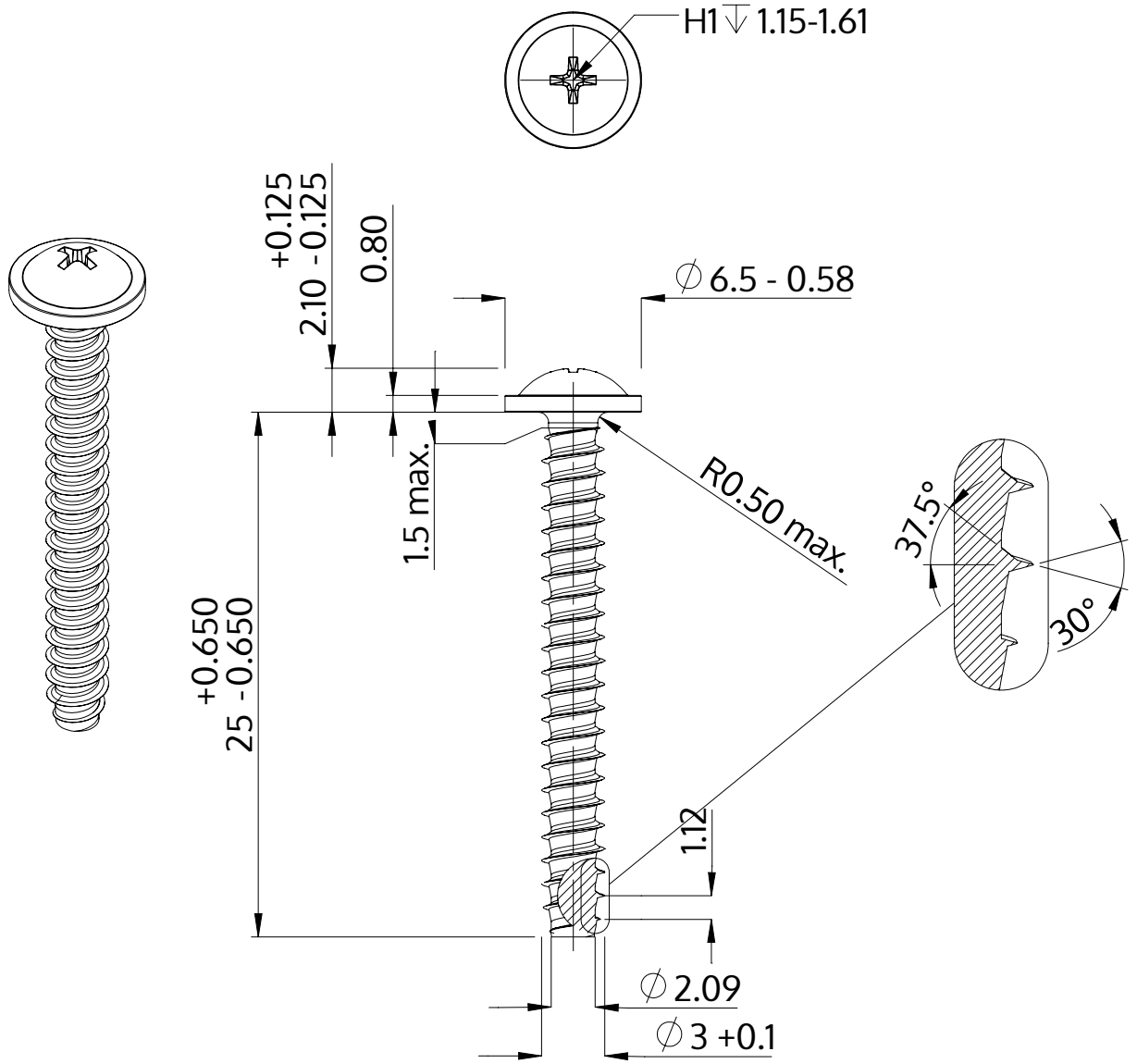

Beschrijving	STP31 3.0x25.0 - H1
Materiaal	roestvrij staal A2
Oppervlak	blank, geetst en gepassieveerd
Gewicht	1.126 kg / 1000 stuk

SCREWERK	**STP310300250E**	
Metrische tekening A4	Schaal 3:1	2024-10