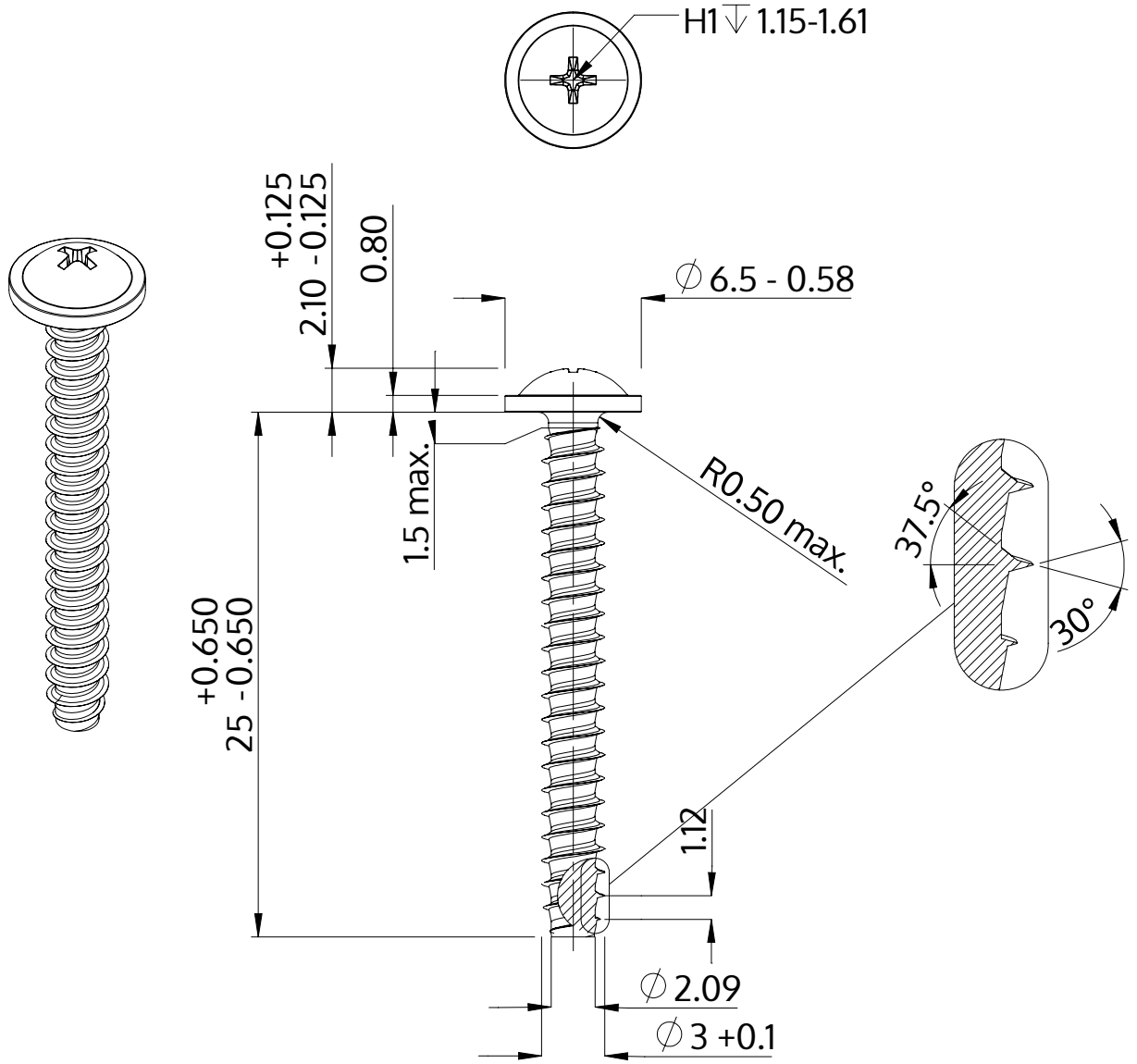

Descrizione	STP31 3.0x25.0 - H1
Materiale	acciaio inossidabile A2
Superficie	bianco-decapato e passivato
Peso	1.126 kg / 1000 pezzi

SCREWERK	**STP310300250E**	
Disegno metrico A4	Scala 3:1	2024-10