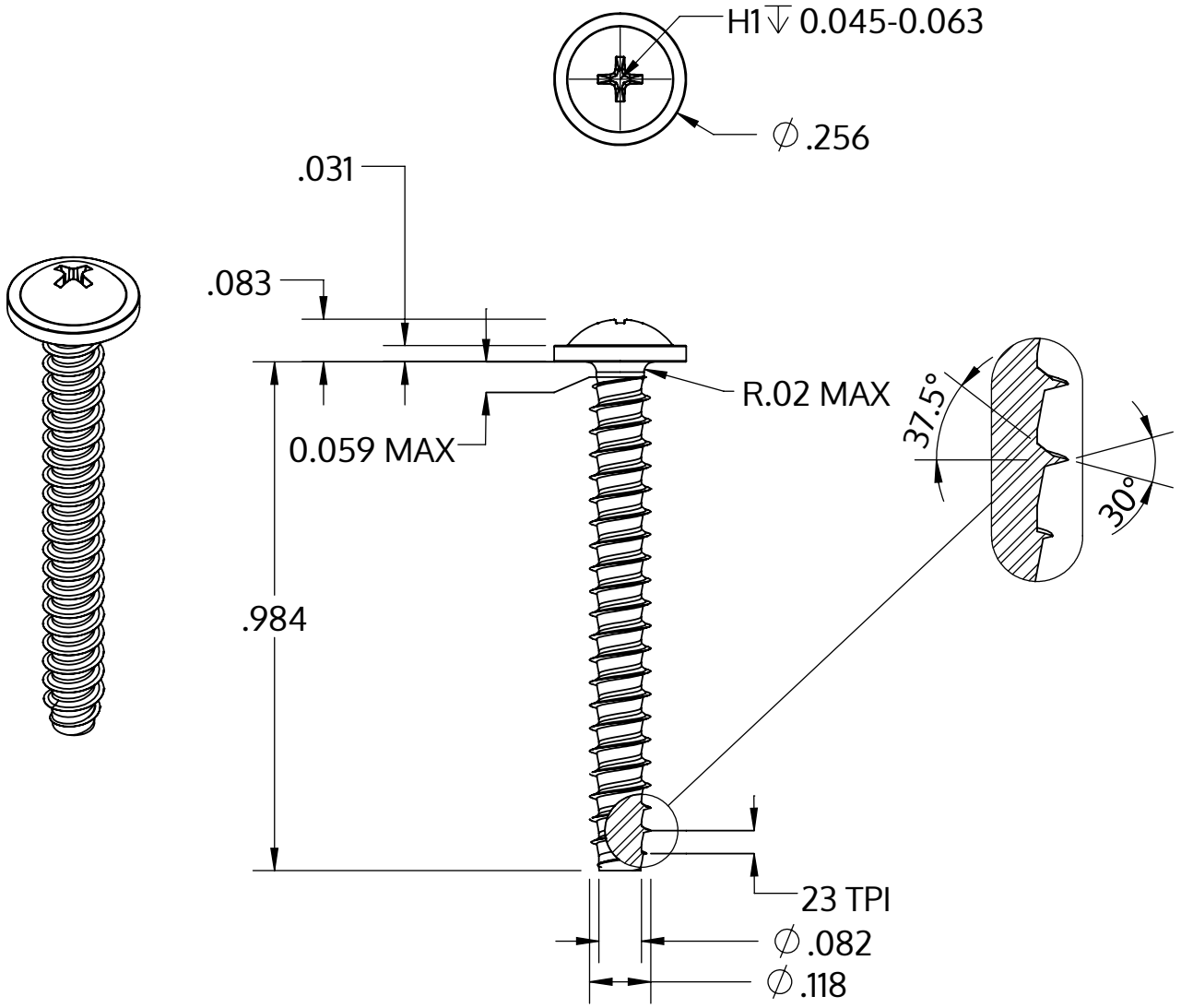

Metric size	M3 x 1.12 mm
US size (converted)	#4-23
	Tolerances [inch]
Length	+/- 0.025
Head diameter	+0 / -0.022
Head height	+/- 0.004
Thread diameter	+0.003 / -0

Descrizione	STP31 3.0x25.0 - H1
Materiale	acciaio inossidabile A2
Superficie	bianco-decapato e passivato
Peso	1.126 kg / 1000 pezzi

SCREWERK	**STP310300250E**	
_Zoll Zeichnung Größe A	Scala 3:1	2024-10