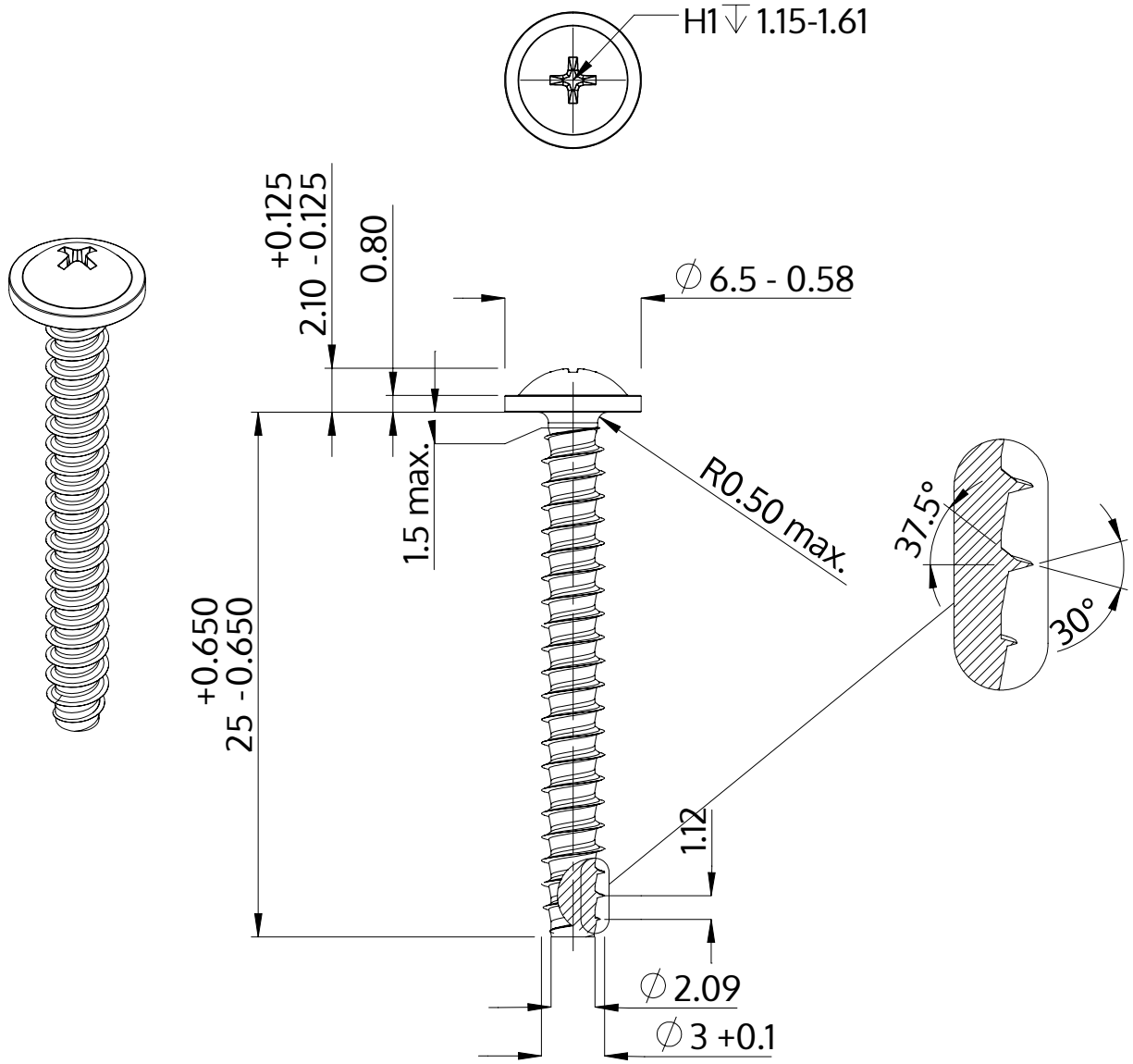

Beschrijving	STP31 3.0x25.0 - H1
Materiaal	veredeld staal
Oppervlak	ZnNi zwart-gepassiveerd, getempert, verzegeld
Gewicht	1.126 kg / 1000 stuk

SCREWERK	**STP310300250B**	
Metrische tekening A4	Schaal 3:1	2024-10