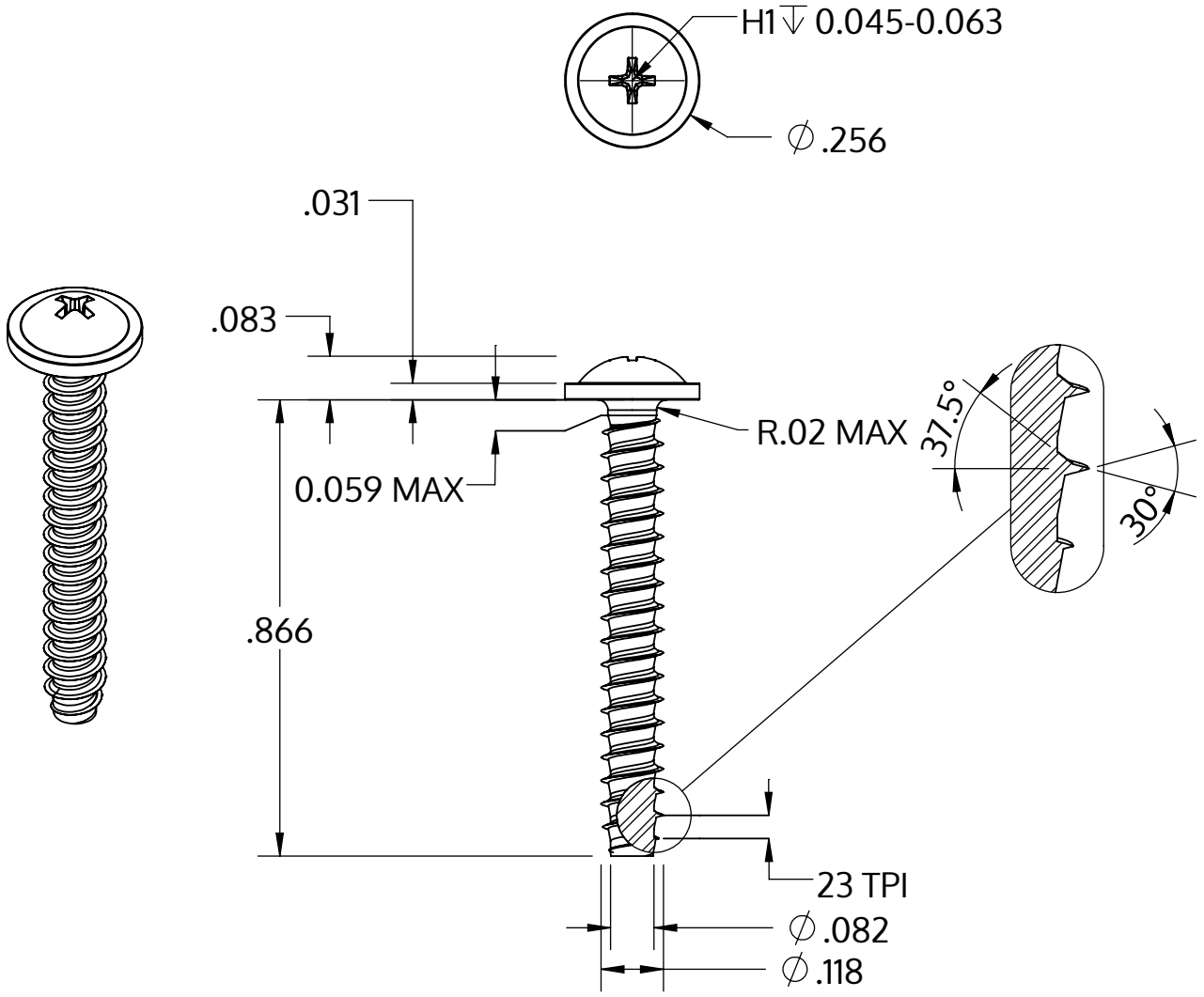

Metric size	M3 x 1.12 mm
US size (converted)	#4-23
	Tolerances [inch]
Length	+/- 0.025
Head diameter	+0 / -0.022
Head height	+/- 0.004
Thread diameter	+0.003 / -0

Описание	STP31 3.0x22.0 - H1
Материал	неръждаема стомана A2
Повърхност	гланциран, полиран, пасиваран
Тегло	1.024 kg / 1000 Бройка

SCREWERK	**STP310300220E**	
_Zoll Zeichnung Größe A	Мащаб 3:1	2024-10