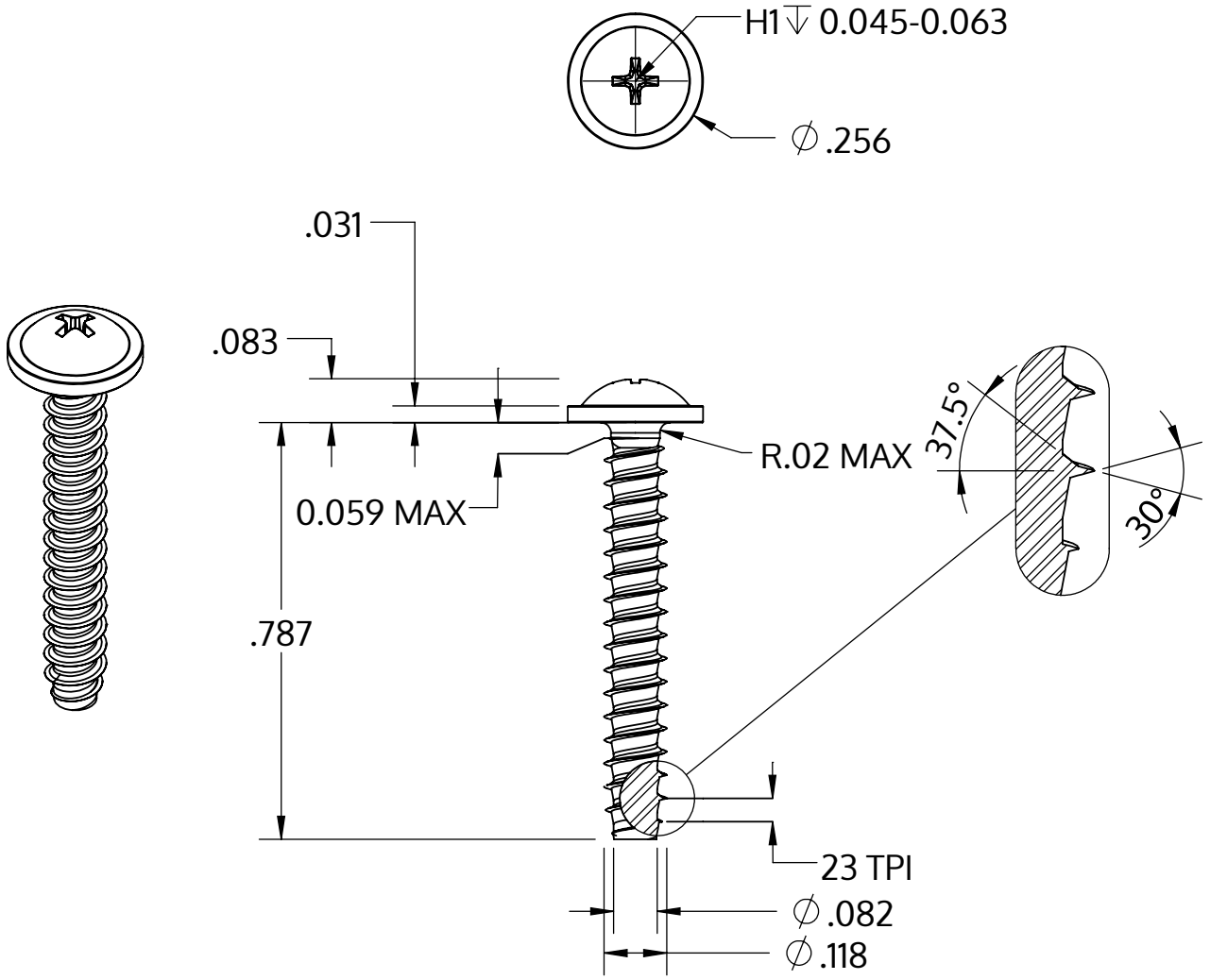

Metric size	M3 x 1.12 mm
US size (converted)	#4-23
	Tolerances [inch]
Length	+/- 0.025
Head diameter	+0 / -0.022
Head height	+/- 0.004
Thread diameter	+0.003 / -0

Descripción	STP31 3.0x20.0 - H1
Material	Acero, endurecido
Superficie	galvanizado 5-7 micras, recocido, azul / pasivado transparente
Peso	0.956 kg / 1000 Piezas

SCREWERK	**STP310300200S**	
_Zoll Zeichnung Größe A	Escalada None:1	2024-04