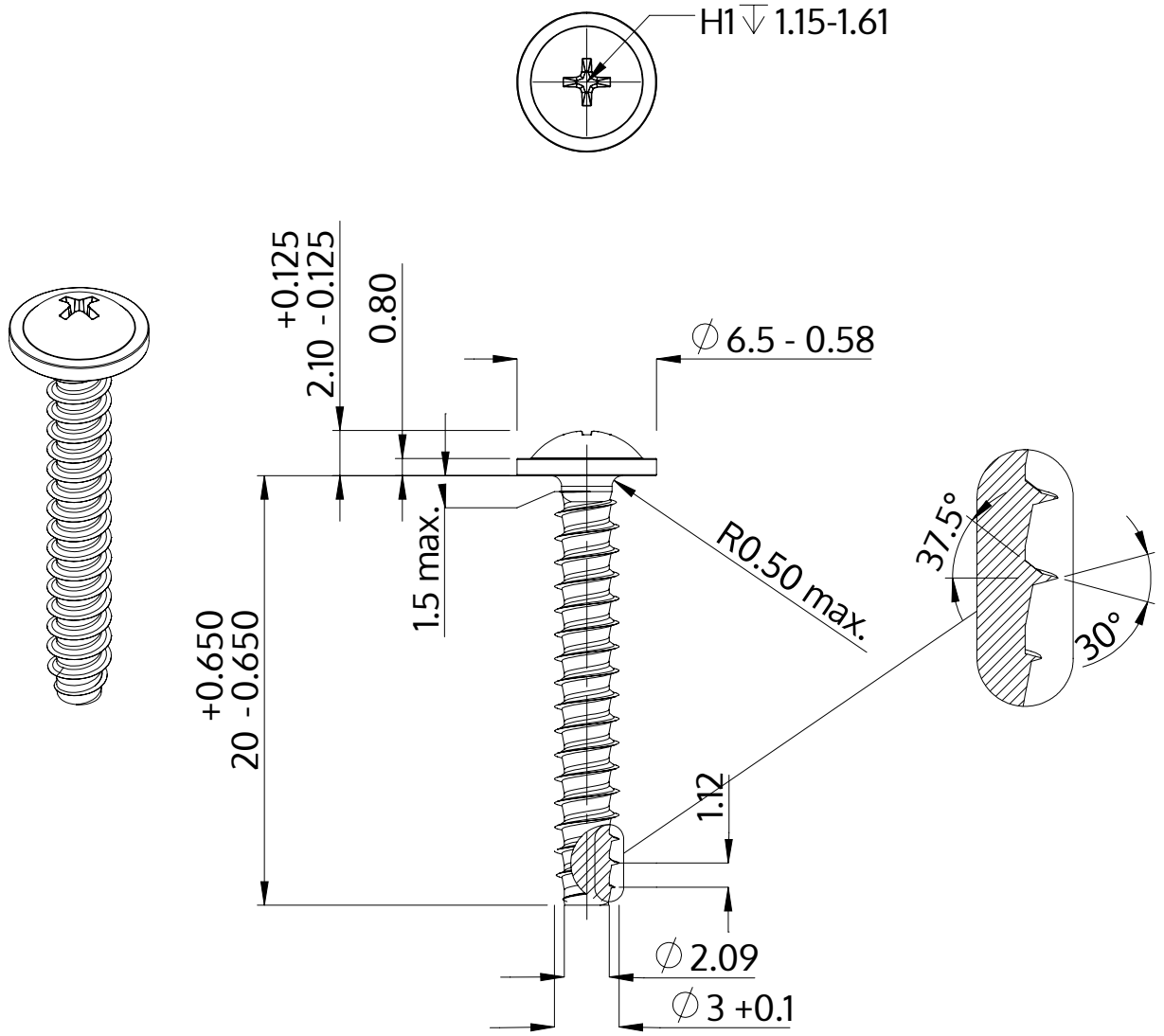

Beskrivning	STP31 3.0x20.0 - H1
Material	rostfritt stål A4
Yta	blank och passiviserad
Vikt	0.956 kg / 1000 styck

SCREWERK	**STP310300200C**	
Metrisk skiss A4	Skala None:1	2024-04