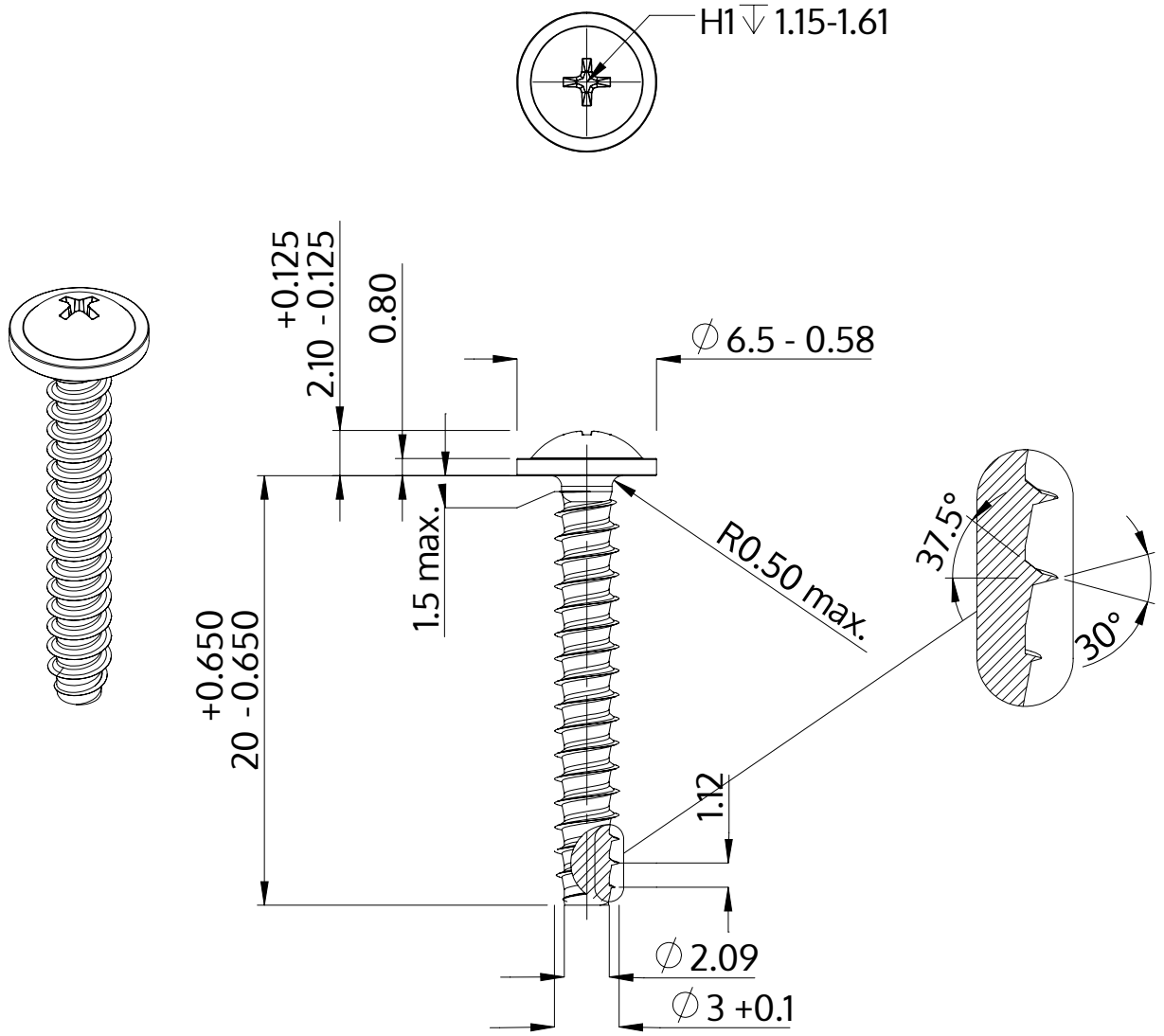

Beschreibung	STP31 3.0x20.0 - H1
Werkstoff	Edelstahl A4
Oberfläche	blank, gebeizt und passiviert
Gewicht	0.956 kg / 1000 Stück

SCREWERK	**STP310300200C**	
Metrische Zeichnung A4	Skalierung 3:1	2024-05