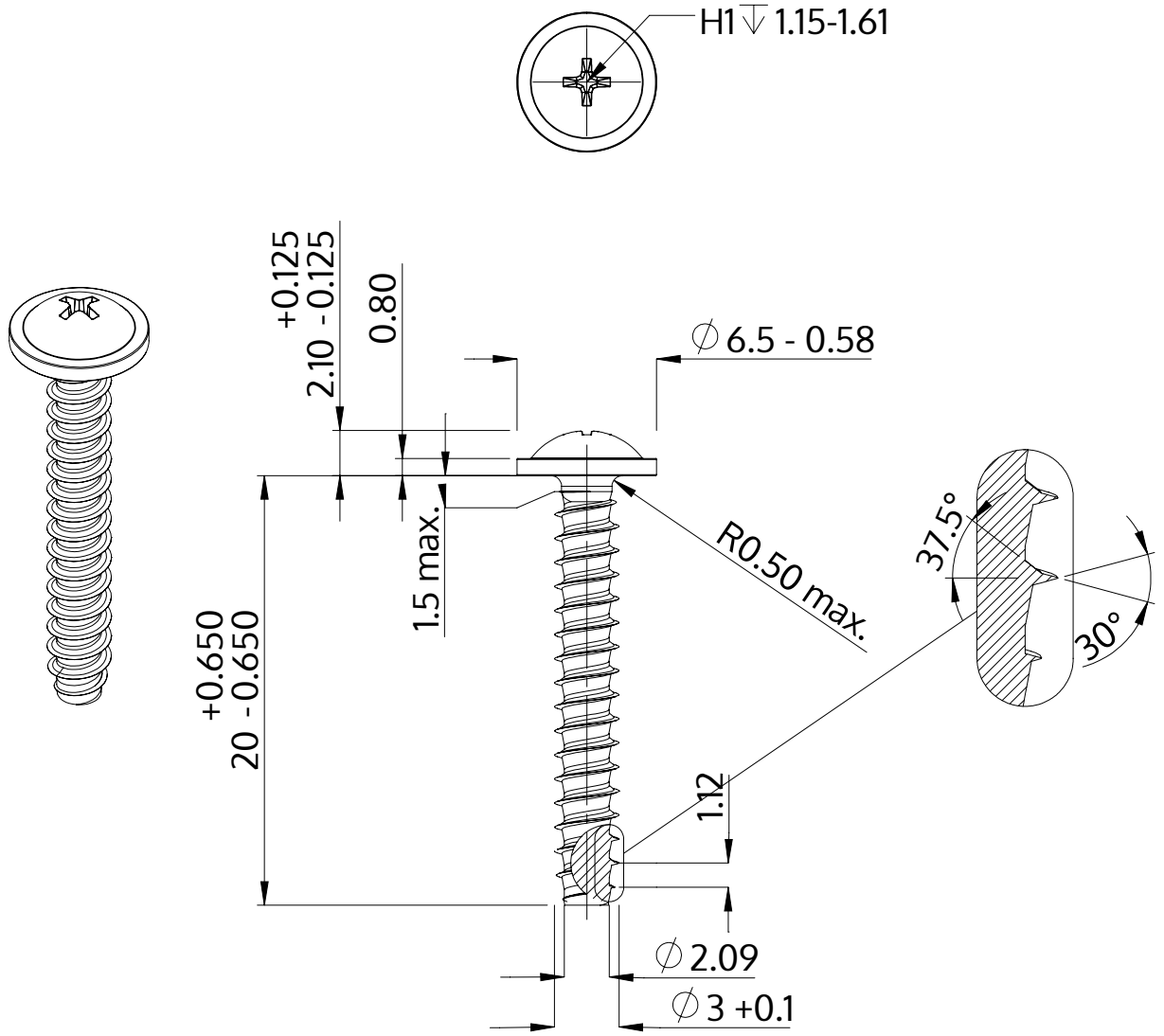

Beskrivning	STP31 3.0x20.0 - H1
Material	stål, härdat
Yta	ZnNi svart-passiviserad/Cr-VI-fri, härdad, förseglad
Vikt	0.956 kg / 1000 styck

SCREWERK	**STP310300200B**	
Metrisk skiss A4	Skala 3:1	2024-10