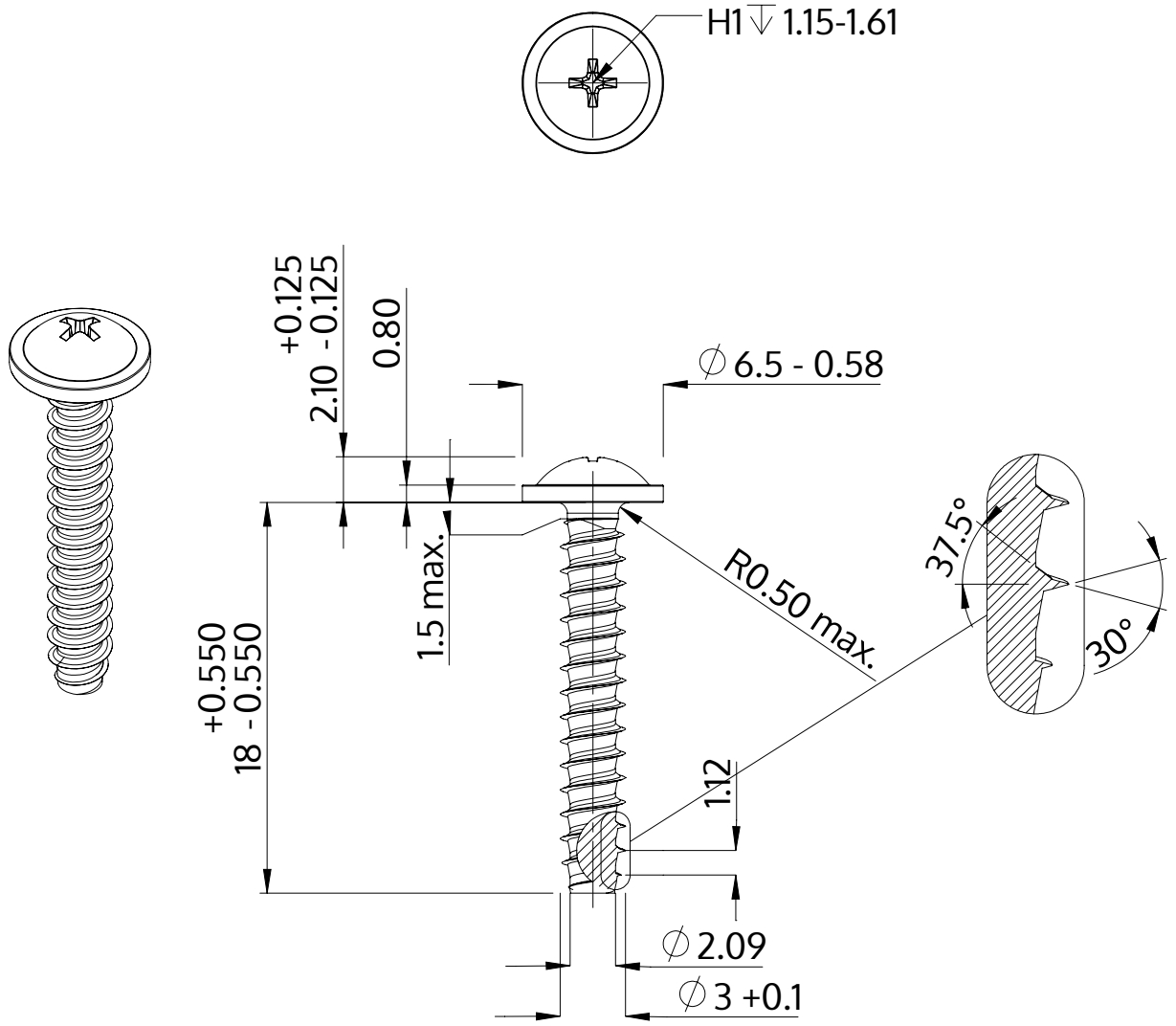

Описание	STP31 3.0x18.0 - H1
Материал	сталь, упрочненная
Поверхность	ZnNi, черная пассивировка+отжиг+масло
Вес	0.888 kg / 1000 Штука

SCREWERK	**STP310300180B**	
Метрический чертеж A4	Шкала 3:1	2024-10