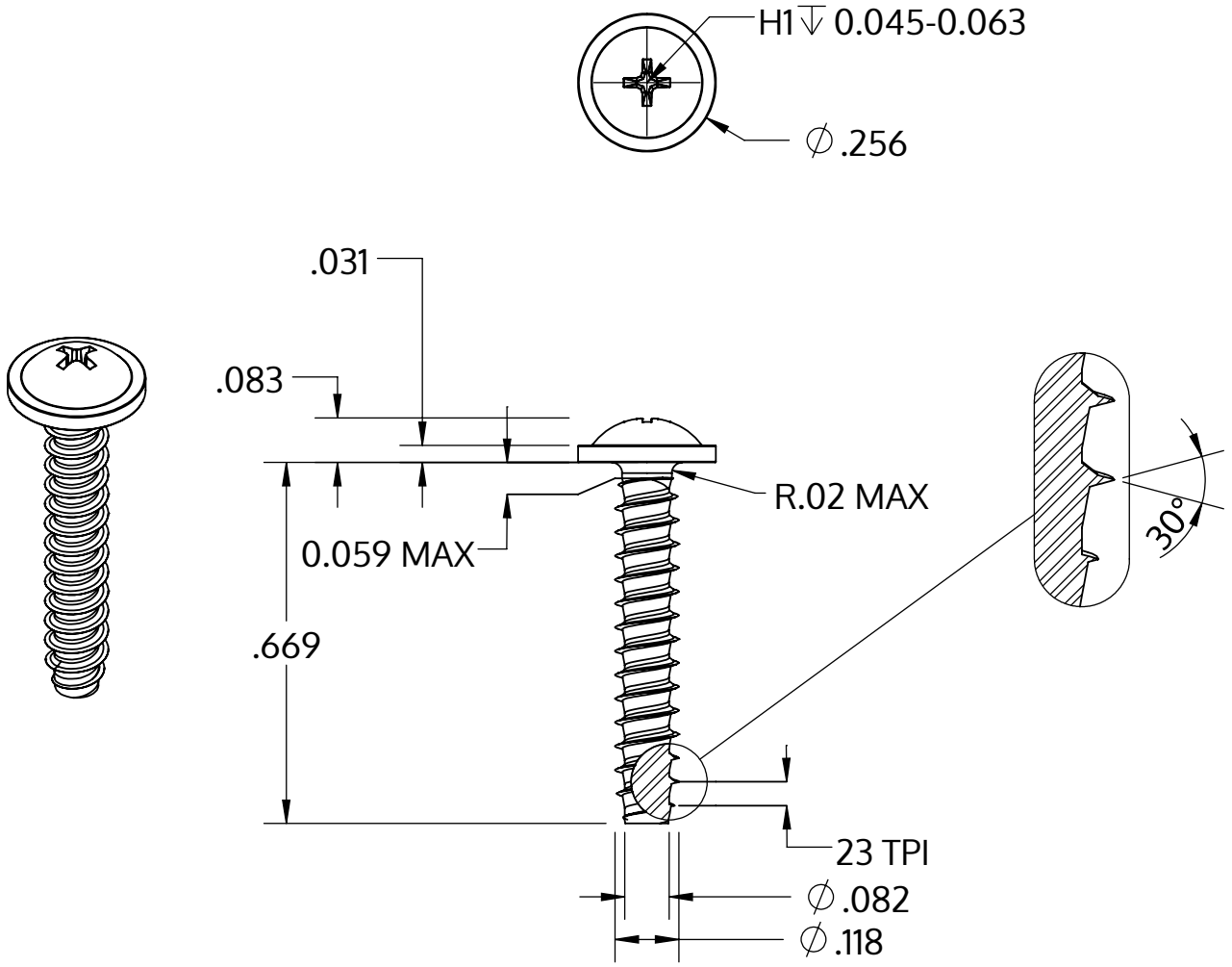

Metric size	M3 x 1.12 mm
US size (converted)	#4-23
	Tolerances [inch]
Length	+/- 0.021
Head diameter	+0 / -0.022
Head height	+/- 0.004
Thread diameter	+0.003 / -0

Beskrivelse	STP31 3.0x17.0 - H1
Materiale	Stål, forædlet
Overflade	galvaniseret 5-7 µm, tempret, blå / transparent passiveret
Vægt	0.854 kg / 1000 stykke

SCREWERK	**STP310300170S**	
_Zoll Zeichnung Größe A	Skalering 3:1	2024-10