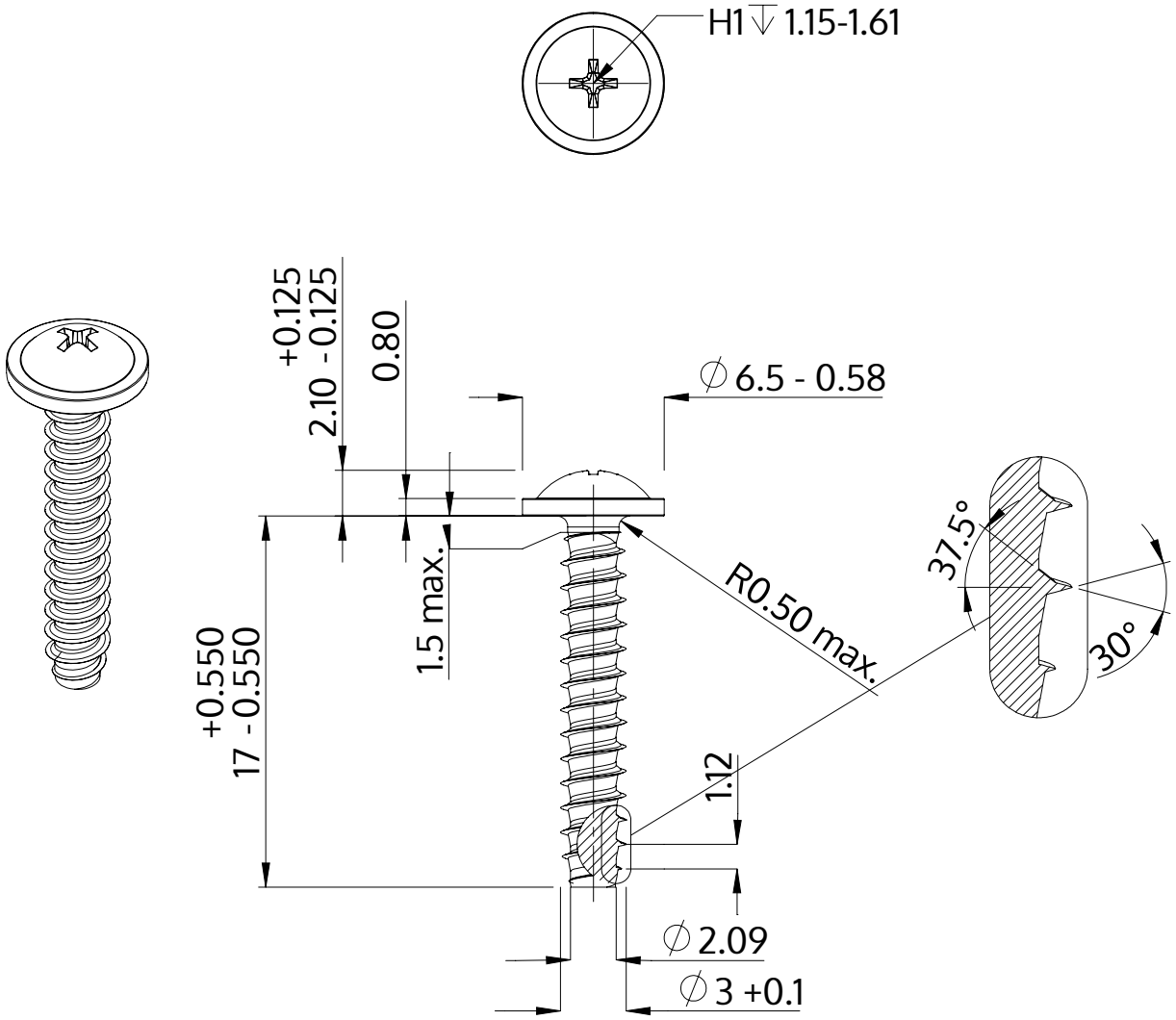

Описание	STP31 3.0x17.0 - H1
Материал	неръждаема стомана A4
Повърхност	гланциран, полиран, пасиваран
Тегло	0.854 kg / 1000 Бройка

SCREWERK	**STP310300170C**	
Метричен дизайн A4	Мащаб 3:1	2024-10