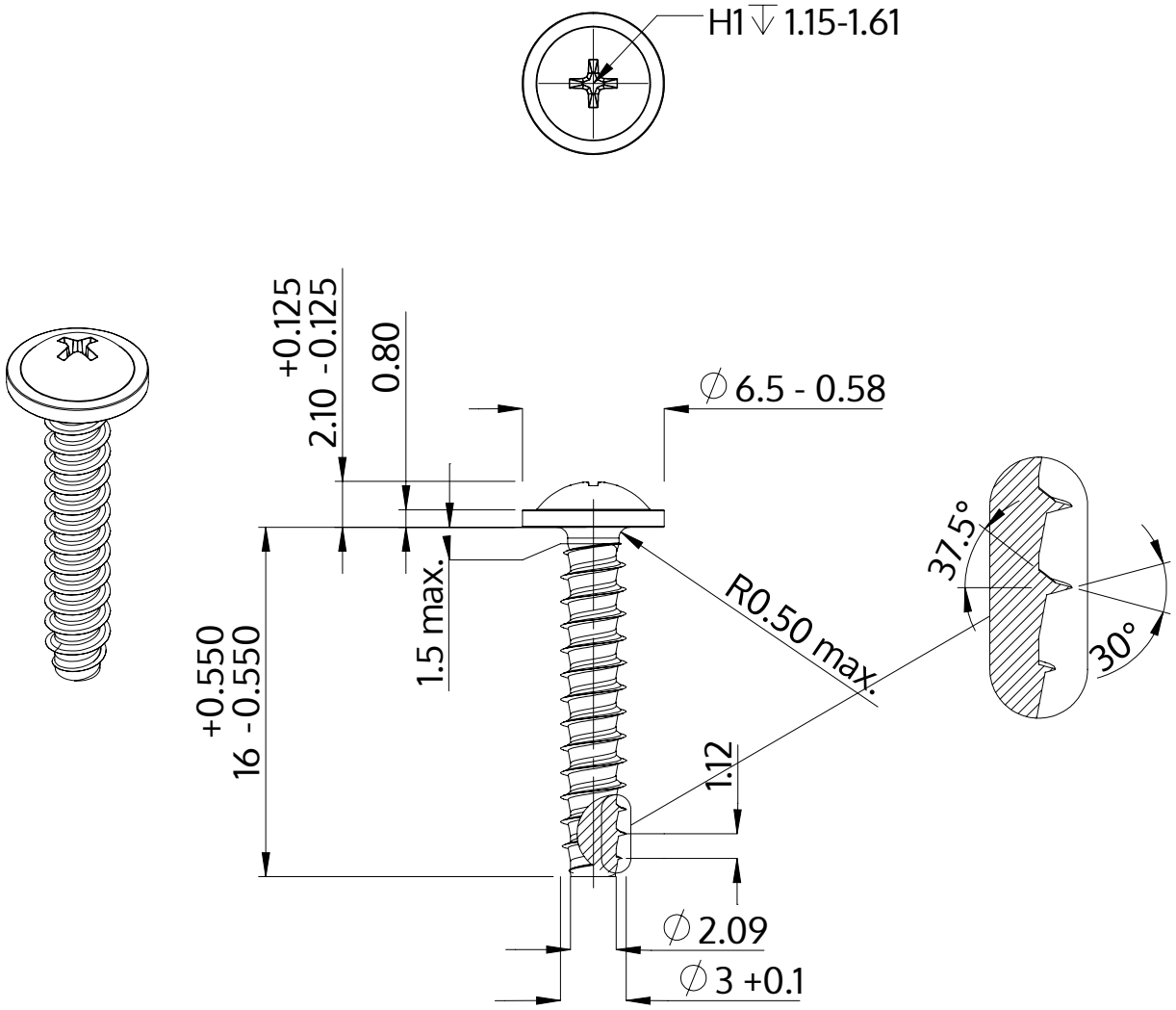

Описание	STP31 3.0x16.0 - H1
Материал	стомана, закалена
Повърхност	Цинково покритие 5-7 µm,топлинна обработка, синьо / прозрачно пасивиране
Тегло	0.820 kg / 1000 Бройка

SCREWERK	**STP310300160S**	
Метричен дизайн A4	Мащаб 3:1	2024-10